Poussoirs latéraux • avec filetage, sans joint d'étanchéité

EH 22150.

Description produit

Utilisables pour positionner et appliquer une pression, p. ex. pour la peinture ou le sablage de pièces.

Matières

Corps
- acier, zingué par galvanisation

Ressort
- inox
- acier bruni
- acier, zingué par galvanisation

Embout
- acier cémenté, zingué par galvanisation
- thermoplastique (POM), blanc

Assemblage

Montage par vissage avec outil de montage.
Formule de calcul de l'entraxe pour l'alésage de montage :
l_0 = z/2 + w + x,
l_0 = entraxe,
y = hauteur de pièce,
w = longueur de pièce,
x = dimension coordonnée,
s = course
z = diamètre de butée
Calcul dimension x :
y supérieur ou égal à l_2 - d_2/2, alors x = d_2/2 - s
ou
y inférieur à l_2 - d_2/2, alors x =
d_2/2 - s - [(l_2 - d_2/2 - y) * 0,123]

Caractéristique

Ressort léger = ressort inox
Ressort standard = ressort acier, bruni
Ressort puissant = ressort acier, zingué par galvanisation

Plan

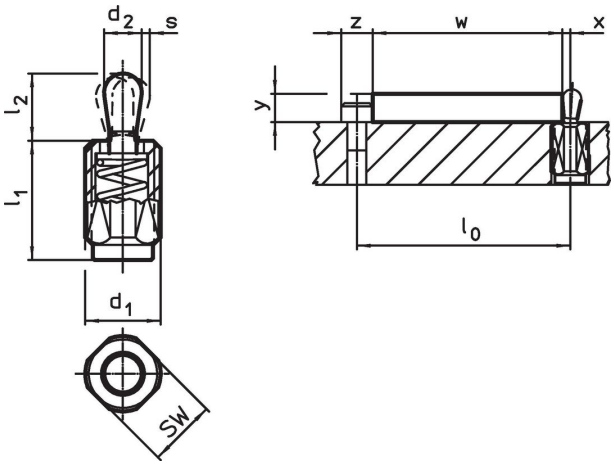

Informations détaillées

Dimensions					Course	SW	max.		Référence article
d_1	l_1 -2	Pression F max. [1] ~	d_2	l_2	s				
[mm]		[N]	[mm]		[mm]	[mm]	[°C]	[g]	
Embout: acier/force légère du ressort									
M12	**11,5**	**20**	5	6,4	1,6	10	250	4,0	22150.0310
M12	**19,0**	**20**	5	6,4	1,6	10	250	5,9	22150.0314
M12	**26,5**	**20**	5	6,4	1,6	10	250	7,9	22150.0318
M12	**11,5**	**40**	6	10,4	2,0	10	250	4,8	22150.0330
M12	**19,0**	**40**	6	10,4	2,0	10	250	6,6	22150.0334

[1] valeur moyenne mesurée

Dimensions					Course	SW			Référence article
d_1	l_1 -2	Pression F max. [1] ~	d_2	l_2	s		max.		
[mm]		[N]	[mm]		[mm]	[mm]	[°C]	[g]	
M12	**26,5**	**40**	6	10,4	2,0	10	250	8,6	22150.0338
M18 x 1,5	**18,0**	**100**	10	16,9	3,2	16	250	19,0	22150.0350
M18 x 1,5	**31,5**	**100**	10	16,9	3,2	16	250	28,0	22150.0354
M18 x 1,5	**45,0**	**100**	10	16,9	3,2	16	250	36,0	22150.0358
Embout: acier/Ressort standard									
M12	**11,5**	**50**	5	6,4	1,6	10	250	4,1	22150.0311
M12	**19,0**	**50**	5	6,4	1,6	10	250	6,4	22150.0315
M12	**26,5**	**50**	5	6,4	1,6	10	250	8,3	22150.0319
M12	**11,5**	**75**	6	10,4	2,0	10	250	4,9	22150.0331
M12	**19,0**	**75**	6	10,4	2,0	10	250	7,1	22150.0335
M12	**26,5**	**75**	6	10,4	2,0	10	250	9,6	22150.0339
M18 x 1,5	**18,0**	**150**	10	16,9	3,2	16	250	20,0	22150.0351
M18 x 1,5	**31,5**	**150**	10	16,9	3,2	16	250	29,0	22150.0355
M18 x 1,5	**45,0**	**150**	10	16,9	3,2	16	250	39,0	22150.0359
Embout: acier/force puissante du ressort									
M12	**11,5**	**100**	5	6,4	1,6	10	250	4,4	22150.0312
M12	**19,0**	**100**	5	6,4	1,6	10	250	6,9	22150.0316
M12	**26,5**	**100**	5	6,4	1,6	10	250	9,0	22150.0320
M12	**11,5**	**100**	6	10,4	2,0	10	250	5,4	22150.0332
M12	**19,0**	**100**	6	10,4	2,0	10	250	7,7	22150.0336
M12	**26,5**	**100**	6	10,4	2,0	10	250	10,0	22150.0340
M18 x 1,5	**18,0**	**200**	10	16,9	3,2	16	250	21,0	22150.0352
M18 x 1,5	**31,5**	**200**	10	16,9	3,2	16	250	30,0	22150.0356
M18 x 1,5	**45,0**	**200**	10	16,9	3,2	16	250	40,0	22150.0360
Embout: thermoplastique/force légère du ressort									
M12	**11,5**	**20**	5	6,4	1,6	10	80	2,7	22150.0370
M12	**19,0**	**20**	5	6,4	1,6	10	80	4,6	22150.0375
M12	**26,5**	**20**	5	6,4	1,6	10	80	6,5	22150.0383
M12	**11,5**	**40**	6	10,4	2,0	10	80	3,1	22150.0373
M12	**19,0**	**40**	6	10,4	2,0	10	80	4,8	22150.0380
M12	**26,5**	**40**	6	10,4	2,0	10	80	6,8	22150.0385
M18 x 1,5	**18,0**	**100**	10	16,9	3,2	16	80	12,0	22150.0390
M18 x 1,5	**31,5**	**100**	10	16,9	3,2	16	80	20,0	22150.0393
M18 x 1,5	**45,0**	**100**	10	16,9	3,2	16	80	30,0	22150.0395

[1] valeur moyenne mesurée

Accessoires

	Dimensions d_1 [mm]	[g]	Référence article
outil de montage			
	M12	76	22150.0820
	M18 x 1,5	137	22150.0822

Exemple d'application

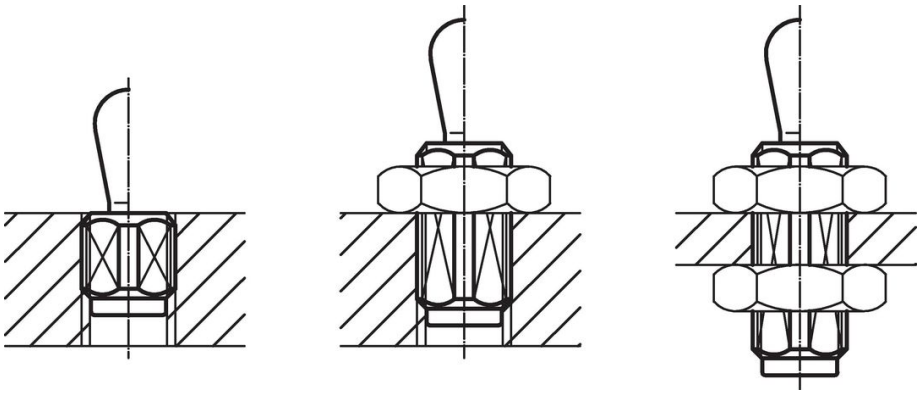

Conformité

Pour obtenir les informations détaillées sur la conformité choisissez le numéro d'article souhaité.