Brides de fixation • pour doigts et verrous d'indexage

EH 22120.

Description produit

Utilisée comme aide de montage. Permet un élargissement du champ d'applications des verrous d'indexage.
Ces brides de fixation peuvent également être utilisées pour les doigts d'indexage de tailles 6, 8 et 10.

Matières

Goujon fileté
- acier bruni, avec embout laiton
- inox, avec embout laiton

Corps
- acier bruni
- inox 1.4305

Plan

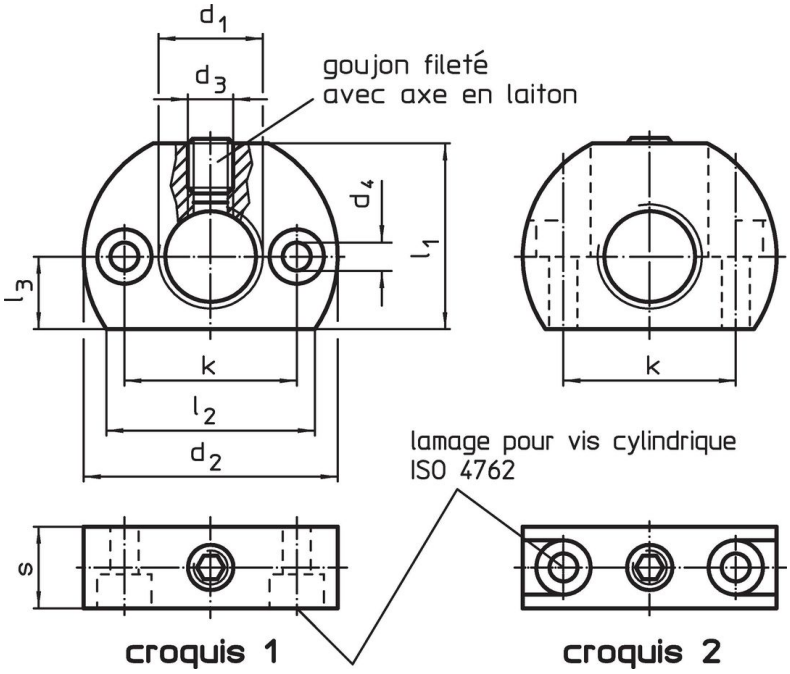

Informations détaillées

Dimensions											Référence article
d_1	d_2	d_3	d_4	k ±0,1	l_1	l_2 ~	l_3	s	max. [°C]	[g]	
[mm]											
trou de fixation parallèle au doigt ou verrou d'indexage – croquis 1, acier											
M12 x 1,5	32	M5	4,5	21	22	26,5	9	12	250	43	22120.0345
M16 x 1,5	46	M8	5,5	32	33	38,0	13	15	250	122	22120.0346
M20 x 1,5	46	M8	5,5	32	33	38,0	13	15	250	109	22120.0350
trou de fixation perpendiculaire au doigt ou verrou d'indexage – croquis 2, acier											
M12 x 1,5	32	M5	4,5	21	22	26,5	9	12	250	37	22120.0347
M16 x 1,5	46	M8	5,5	32	33	38,0	13	15	250	106	22120.0348
M20 x 1,5	46	M8	5,5	32	33	38,0	13	15	250	94	22120.0352
trou de fixation parallèle au doigt ou verrou d'indexage – croquis 1, inox											
M12 x 1,5	32	M5	4,5	21	22	26,5	9	12	250	43	22120.0545
M16 x 1,5	46	M8	5,5	32	33	38,0	13	15	250	122	22120.0546
M20 x 1,5	46	M8	5,5	32	33	38,0	13	15	250	109	22120.0550

Dimensions											Référence article
d_1	d_2	d_3	d_4	k ±0,1	l_1	l_2 ~	l_3	s	max. [°C]	[g]	
[mm]											
trou de fixation perpendiculaire au doigt ou verrou d'indexage – croquis 2, inox											
M12 x 1,5	32	M5	4,5	21	22	26,5	9	12	250	37	22120.0547
M16 x 1,5	46	M8	5,5	32	33	38,0	13	15	250	106	22120.0548
M20 x 1,5	46	M8	5,5	32	33	38,0	13	15	250	94	22120.0552

Exemple d'application

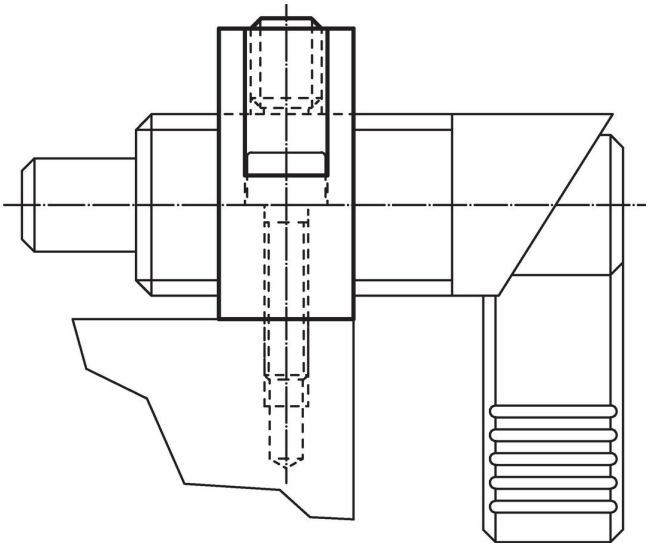

Conformité

Pour obtenir les informations détaillées sur la conformité choisissez le numéro d'article souhaité.