Doigts d'indexage compacts • à bague six pans et blocage, avec poignée en T
EH 22110.

Description produit

Les doigts d'indexage sont utilisés pour les alésages d'indexage.
Facilité de préhension pour une manipulation avec des gants ou lorsque des forces de déblocage plus importantes sont nécessaires.
Hauteurs identiques pour les versions avec ou sans blocage.
Grâce à la gorge sur la partie haute du filetage, la vis d'indexage peut être complètement vissée.

Matières

Corps
- acier bruni
- inox 1.4305

Embout
- acier trempé
- inox 1.4305, nickelé

Bouton
- thermoplastique PA 6, noir, mat

Assemblage

La longueur de vissage peut être ajustée grâce aux entretoises (EH 22120.).

Fonctionnement

La poignée en T est tirée, tournée à 90° et bloquée par une encoche (lorsque l'embout doit être temporairement rentré). La poignée en T définit une position précise.

Plus d'informations

Notes

Bouton non démontable.
Les contre-écrous doivent être commandés séparément.

Autres produits

- Brides de fixation, pour doigts et verrous d'indexage, en zamac
- Douilles de fixation, pour doigts et verrous d'indexage
- Entretoise, pour doigts d'indexage

Plan

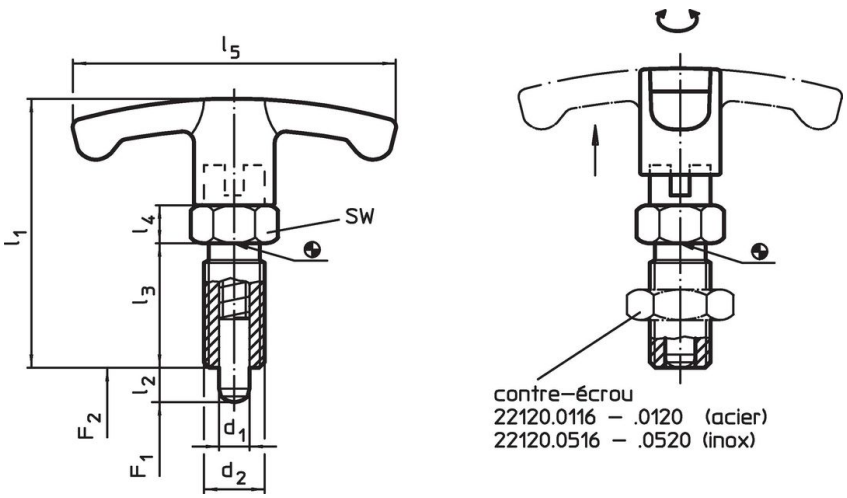

Informations détaillées

Dimensions							SW	Pression[1]					Référence article
d_1 -0,02 -0,05	l_2	d_2	l_1	l_3	l_4	l_5		F_1 ~	F_2 ~	min.	max.		
[mm]							[mm]	[N]		[°C]		[g]	
acier													
6	**6**	M12 x 1,5	48	22	6	54	14	6,5	19	-30	80	33	22110.0832
6	**9**	M12 x 1,5	48	22	6	54	14	6,0	25	-30	80	34	22110.0834
8	**8**	M16 x 1,5	59	26	8	59	17	8,5	26	-30	80	68	22110.0836
8	**12**	M16 x 1,5	59	26	8	59	17	8,5	28	-30	80	71	22110.0838
10	**12**	M16 x 1,5	59	26	8	59	17	9,5	38	-30	80	72	22110.0840
12	**15**	M20 x 1,5	68	33	10	59	22	11,5	40	-30	80	127	22110.0842
inox													
6	**6**	M12 x 1,5	48	22	6	54	14	6,5	19	-30	80	33	22110.0932
6	**9**	M12 x 1,5	48	22	6	54	14	6,0	25	-30	80	34	22110.0934
8	**8**	M16 x 1,5	59	26	8	59	17	8,5	26	-30	80	68	22110.0936
8	**12**	M16 x 1,5	59	26	8	59	17	8,5	28	-30	80	71	22110.0938
10	**12**	M16 x 1,5	59	26	8	59	17	9,5	38	-30	80	72	22110.0940
12	**15**	M20 x 1,5	68	33	10	59	22	11,5	40	-30	80	127	22110.0942

[1] valeur moyenne mesurée

Accessoires

	Dimensions d_2 [mm]	Ouverture de clé [mm]	[g]	Référence article
contre écrous ISO 8675 (DIN 439), acier				
	M12 x 1,5	18	7,5	22120.0116
	M16 x 1,5	24	15,0	22120.0118
	M20 x 1,5	30	32,0	22120.0120
contre écrous ISO 8675 (DIN 439), inox				
	M12 x 1,5	18	7,5	22120.0516
	M16 x 1,5	24	15,0	22120.0518
	M20 x 1,5	30	32,0	22120.0520

Exemple d'application

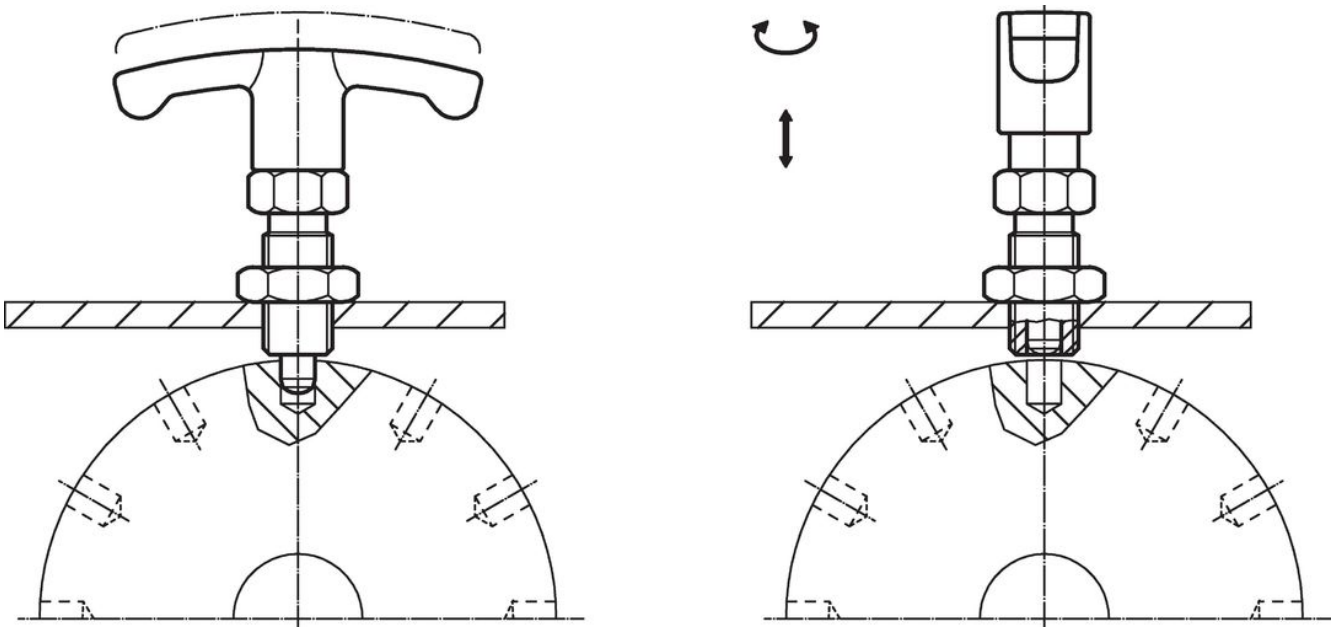

Conformité

Pour obtenir les informations détaillées sur la conformité choisissez le numéro d'article souhaité.