Doigts d'indexage miniatures • inox

EH 22110.

Description produit

Particulièrement adaptés pour être vissés dans des pièces à parois fines.
Performance dans les espaces réduits.
Grâce à la gorge sur la partie haute du filetage, la vis d'indexage peut être complètement vissée.

Matières

Corps
- inox 1.4305

Embout
- inox 1.4305

Bouton
- inox 1.4308

Assemblage

Visser pour arriver en butée, puis tirer le bouton, le six pans se trouve alors dégagé pour l'assemblage final.
La longueur de vissage peut être ajustée grâce aux entretoises (EH 22120.).

Fonctionnement

Pour la version avec blocage, le bouton est tiré, tourné de 30° et bloqué par une encoche.

Plus d'informations

Notes

Bouton non démontable.

Autres produits

- Entretoise, pour doigts d'indexage

Plan

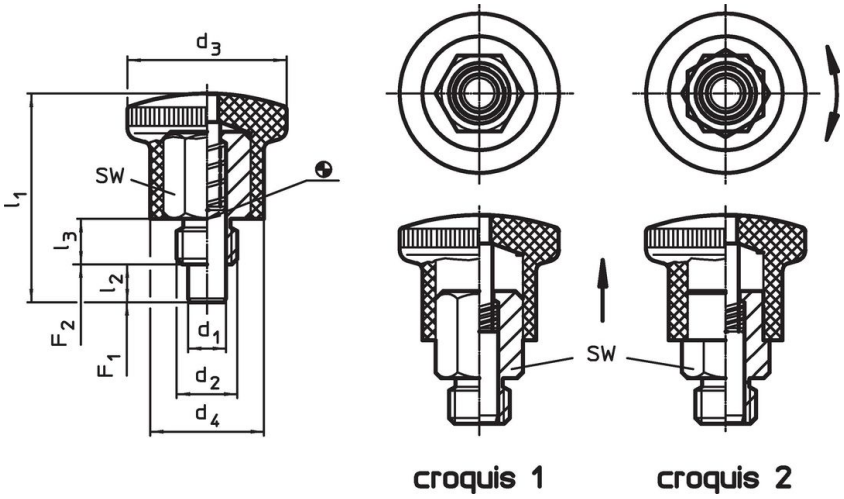

Informations détaillées

Dimensions							SW	Pression[1]				Référence article
d_1 h9	d_2	d_3	d_4	l_1	l_2 min.	l_3		F_1 ~	F_2 ~	max.		
[mm]							[mm]	[N]		[°C]	[g]	
sans blocage – croquis 1												
4	**M 8**	21	15	27,5	5	6	10	4	12	250	27	**22110.1102**
4	**M 8 x 1**	21	15	27,5	5	6	10	4	12	250	28	**22110.1104**
5	**M10**	25	18	34,0	6	8	12	6	16	250	49	**22110.1106**
5	**M10 x 1**	25	18	34,0	6	8	12	6	16	250	50	**22110.1108**
6	**M10**	25	18	34,0	6	8	12	6	16	250	50	**22110.1110**
6	**M10 x 1**	25	18	34,0	6	8	12	6	16	250	50	**22110.1112**
6	**M12**	28	20	40,5	7	10	14	10	23	250	74	**22110.1114**
6	**M12 x 1,5**	28	20	40,5	7	10	14	10	23	250	75	**22110.1116**
7	**M12**	28	20	40,5	7	10	14	10	23	250	75	**22110.1118**
7	**M12 x 1,5**	28	20	40,5	7	10	14	10	23	250	75	**22110.1120**

[1] valeur moyenne mesurée

Dimensions							SW	Pression[1]				Référence article
d_1 h9	d_2	d_3	d_4	l_1	l_2 min.	l_3		F_1 ~	F_2 ~	max.		
[mm]							[mm]	[N]		[°C]	[g]	
8	**M16**	33	23	47,5	10	12	17	11	34	250	110	**22110.1122**
8	**M16 x 1,5**	33	23	47,5	10	12	17	11	35	250	113	**22110.1124**
10	**M16**	33	23	47,5	10	12	17	11	35	250	113	**22110.1126**
10	**M16 x 1,5**	33	23	47,5	10	12	17	11	35	250	113	**22110.1128**
avec blocage – croquis 2												
4	**M 8**	21	15	27,5	5	6	10	4	12	250	27	**22110.1130**
4	**M 8 x 1**	21	15	27,5	5	6	10	4	12	250	28	**22110.1132**
5	**M10**	25	18	34,0	6	8	12	6	16	250	48	**22110.1134**
5	**M10 x 1**	25	18	34,0	6	8	12	6	16	250	49	**22110.1136**
6	**M10**	25	18	34,0	6	8	12	6	16	250	49	**22110.1138**
6	**M10 x 1**	25	18	34,0	6	8	12	6	16	250	50	**22110.1140**
6	**M12**	28	20	40,5	7	10	14	10	23	250	72	**22110.1142**
6	**M12 x 1,5**	28	20	40,5	7	10	14	10	23	250	73	**22110.1144**
7	**M12**	28	20	40,5	7	10	14	10	23	250	73	**22110.1146**
7	**M12 x 1,5**	28	20	40,5	7	10	14	10	23	250	74	**22110.1148**
8	**M16**	33	23	47,5	10	12	17	11	35	250	110	**22110.1150**
8	**M16 x 1,5**	33	23	47,5	10	12	17	11	35	250	110	**22110.1152**
10	**M16**	33	23	47,5	10	12	17	11	35	250	112	**22110.1154**
10	**M16 x 1,5**	33	23	47,5	10	12	17	11	35	250	114	**22110.1156**

[1] valeur moyenne mesurée

Exemple d'application

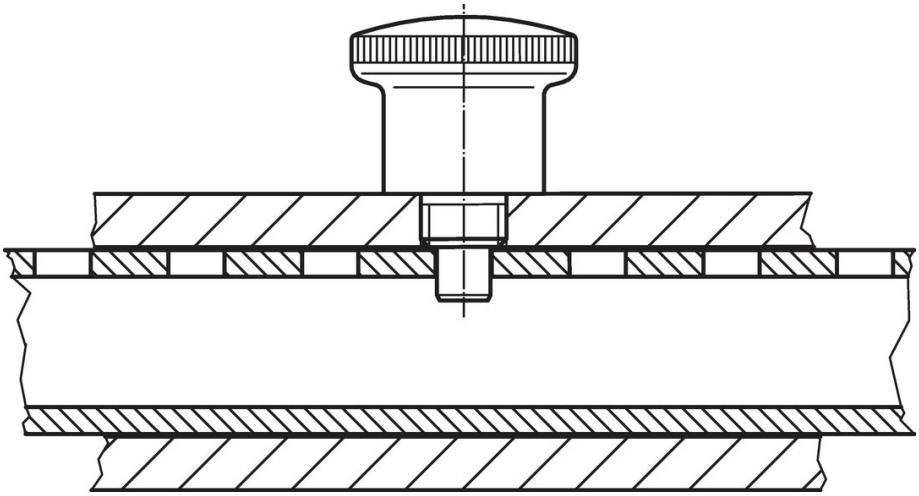

Conformité

Conforme à la directive RoHS
Conforme à la directive 2011/65/CE et à la directive 2015/863.

Ne contient pas de substances SVHC
Pas de substances SVHC avec une teneur supérieure à 0,1% m/m – Liste SVHC [REACH] au 23.01.2024.

Ne contient pas de substances de la Proposition 65
Aucune des substances de la Proposition 65 présente.
https://www.P65Warnings.ca.gov/

Ne contient pas de minerais de la guerre
Ce produit ne contient pas de substances classées comme "minerais de la guerre" telles que le tantale, l'étain, l'or ou le wolfram provenant de République démocratique du Congo ou de pays frontaliers.