Equerres de renfort

EH 1520.400 - EH 1621.700

Description produit

Matières

- fonte grise GG, phosphatée, rectifiée

Plan

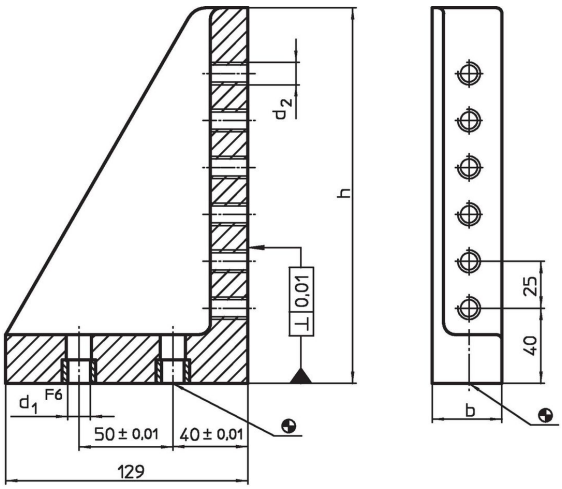

Informations détaillées

Système	Dimensions				Nombre de taraudages		Référence article
	b	h	d_1	d_2			
	[mm]					[g]	
L12	37	140	12	M12	4	1688	1520.400
L12	37	200	12	M12	6	2167	1520.500
L16	66	140	16	M16	4	3121	1621.600
L16	66	200	16	M16	6	3642	1621.700

Conformité

Conforme à la directive RoHS
Conforme à la directive 2011/65/CE et à la directive 2015/863.

Ne contient pas de substances SVHC
Pas de substances SVHC avec une teneur supérieure à 0,1% m/m – Liste SVHC [REACH] au 23.01.2024.

Ne contient pas de substances de la Proposition 65
Aucune des substances de la Proposition 65 présente.
https://www.P65Warnings.ca.gov/

Ne contient pas de minerais de la guerre
Ce produit ne contient pas de substances classées comme "minerais de la guerre" telles que le tantale, l'étain, l'or ou le wolfram provenant de République démocratique du Congo ou de pays frontaliers.