Tasseaux

EH 1114.000 - EH 1114.100

Description produit

Matières

- acier, cémenté, rectifié

Plan

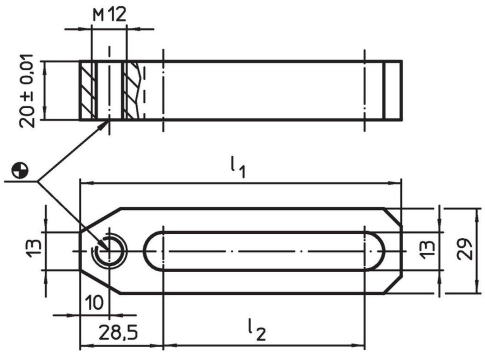

Informations détaillées

Système	Dimensions l_1 [mm]	Dimensions l_2 [mm]	[g]	Référence article
V70/L12	110	69	301	1114.000
V70/L12	150	109	422	1114.100

Conformité

Conforme à la directive RoHS
Conforme à la directive 2011/65/CE et à la directive 2015/863.

Ne contient pas de substances SVHC
Pas de substances SVHC avec une teneur supérieure à 0,1% m/m – Liste SVHC [REACH] au 23.01.2024.

Ne contient pas de substances de la Proposition 65
Aucune des substances de la Proposition 65 présente.
https://www.P65Warnings.ca.gov/

Ne contient pas de minerais de la guerre
Ce produit ne contient pas de substances classées comme "minerais de la guerre" telles que le tantale, l'étain, l'or ou le wolfram provenant de République démocratique du Congo ou de pays frontaliers.