Poussoirs latéraux • lisses, avec joint d'étanchéité - INCH

2B150.0141

Description produit

Utilisables pour positionner et appliquer une pression, p. ex. pour la peinture ou le sablage de pièces.
Joint d'étanchéité pour protéger des copeaux et poussières.

Matières

Joint
- CR

Corps
- aluminium

Ressort
- acier bruni

Embout
- acier cémenté, zingué par galvanisation

Assemblage

Montage par emmanchement.
Formule de calcul de l'entraxe pour l'alésage de montage :
$l_0 = z/2 + w + x$,
l_0 = entraxe,
y = hauteur de pièce,
w = longueur de pièce,
x = dimension coordonnée,
s = course
z = diamètre de butée
Calcul dimension x :
y supérieur ou égal à $l_2 - d_2/2$, alors $x = d_2/2 - s$
ou
y inférieur à $l_2 - d_2/2$, alors $x = d_2/2 - s - [(l_2 - d_2/2 - y) * 0{,}123]$

Caractéristique

Ressort standard = ressort acier, bruni

Plus d'informations

Autres produits

- Douilles excentriques, pour poussoirs latéraux, lisses - INCH

Plan

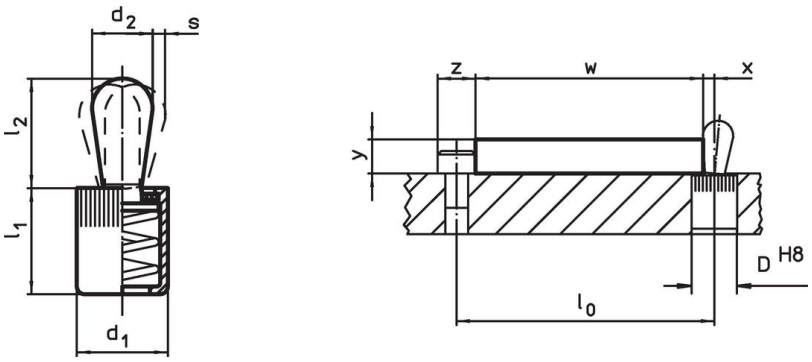

Informations détaillées

Dimensions d_1 [in]	Dimensions d_2 [in]	Pression F max. [1] ~ [lb]	Dimensions l_1 -0,08 [in]	Dimensions l_2 [in]	Course s [in]	Alésage de positionnement D H8 [in]	max. [°F]	[oz]	Référence article
Embout: acier/Ressort standard									
5/8	**0,393**	**34**	0,708	0,646	0,12	5/8	230	0,518	**2B150.0141**

[1] valeur moyenne mesurée

Accessoires

	Dimensions d_1 [in]	[oz]	Référence article
outil de montage			
	5/8	3,749	**22150.0833**

Exemple d'application

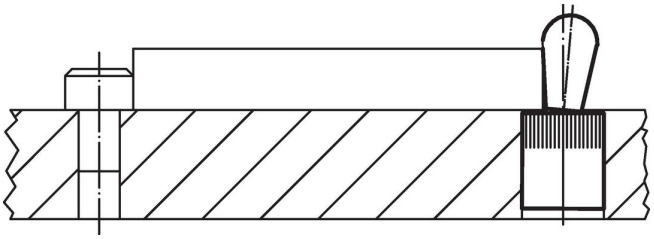

Conformité

Conforme à la directive RoHS
Contient du plomb – Conforme selon les exceptions 6a / 6b / 6c.

Contient des substances SVHC >0,1 % m/m
Contient du plomb – Liste SVHC [REACH] au 23.01.2024.

Contient des substances de la Proposition 65

En cas d’exposition, le plomb peut être cancérigène et reprotoxique.
https://www.P65Warnings.ca.gov/

Ne contient pas de minerais de la guerre
Ce produit ne contient pas de substances classées comme "minerais de la guerre" telles que le tantale, l’étain, l’or ou le wolfram provenant de République démocratique du Congo ou de pays frontaliers.