Poussoirs • à bille et fente - INCH

2B050.0170

Description produit

Utilisation comme arrêt ou poussoir, pour positionner, verrouiller, indexer, bloquer et éjecter.
Les poussoirs à ressort peuvent être utilisées pour le blocage ainsi pour appliquer une pression ou éjecter.

Matières

Corps
- inox 1.4305 (ASTM-A-582)

Bille
- inox trempé

Ressort
- inox

Caractéristique

Force puissante du ressort : 2 marques longitudinales

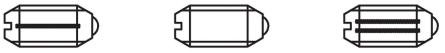

Plus d'informations

Notes

Réalisations spéciales sur demande.
Les poussoirs subissent un contrôle de la force et de la course.
- Ce produit est fabriqué en dimensions INCH.

Références

Une table de conversion est disponible avec les données techniques, à la fin de ce chapitre.
Frein filet : revêtement par points en polyamide (voir fiche de renseignements techniques).
Calcul de la résistance d'enclenchement - se reporter à la fiche de renseignements techniques -

Autres produits

- Poussoirs, à bille et fente

Plan

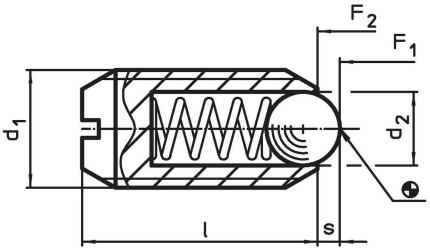

Informations détaillées

Dimensions					Course	Pression[1]					Référence article
d_1		Filetage	d_2	l	s	F_1 ~	F_2 ~	min.	max.		
	[in]		[in]		[in]	[lb]		[°F]		[oz]	
inox, ressort puissant, sans frein filet											
#10-32	0,19	2A-UNF	3/32	33/64	0,025	3,3	4,8	-22	482	0,046	2B050.0170

[1] valeur moyenne mesurée

Exemple d'application

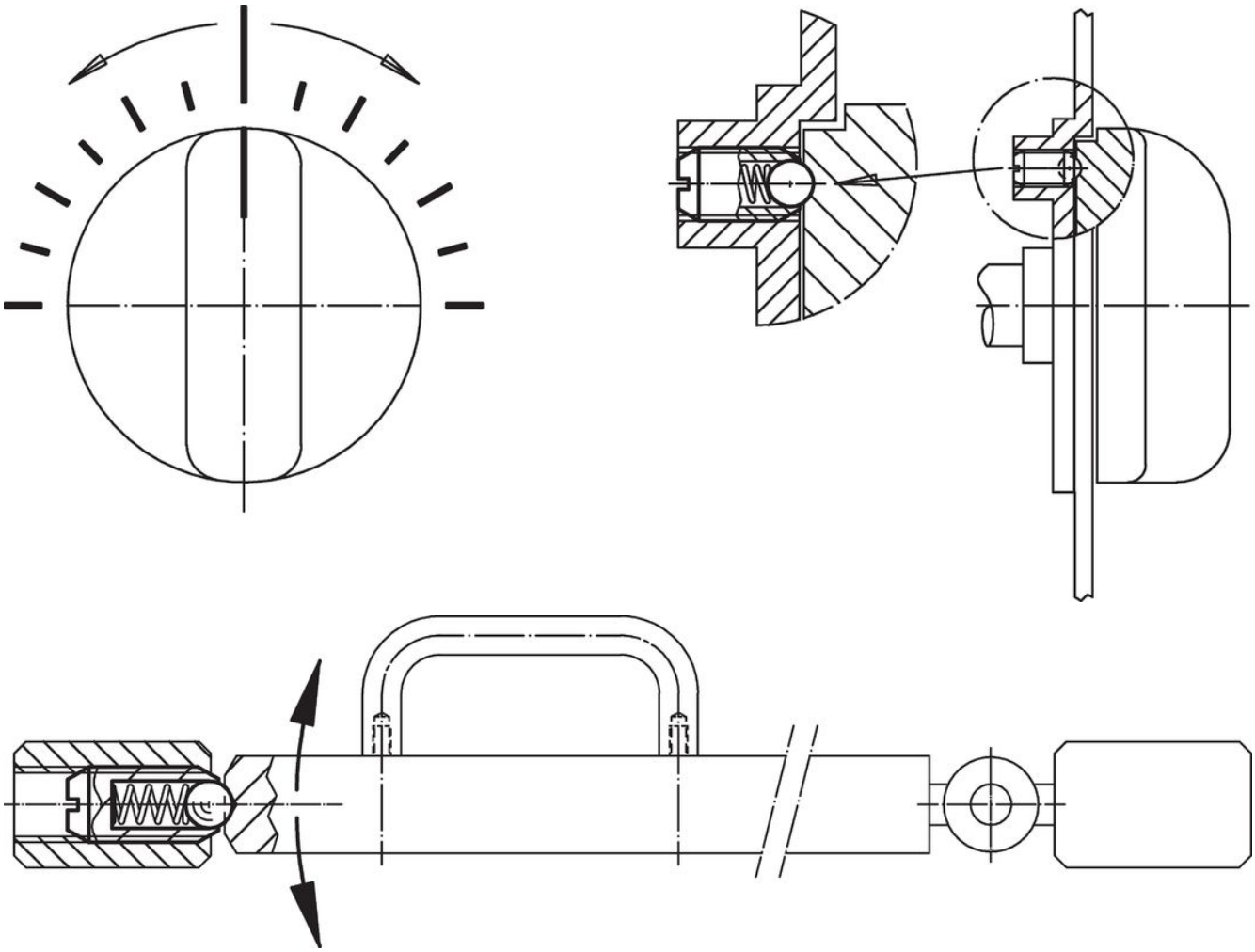

Conformité

Conforme à la directive RoHS
Conforme à la directive 2011/65/CE et à la directive 2015/863.

Ne contient pas de substances SVHC
Pas de substances SVHC avec une teneur supérieure à 0,1% m/m – Liste SVHC [REACH] au 23.01.2024.

Ne contient pas de substances de la Proposition 65
Aucune des substances de la Proposition 65 présente.
https://www.P65Warnings.ca.gov/

Ne contient pas de minerais de la guerre
Ce produit ne contient pas de substances classées comme "minerais de la guerre" telles que le tantale, l'étain, l'or ou le wolfram provenant de République démocratique du Congo ou de pays frontaliers.