Moyeux arbre-pignon • sans contre écrou six pans

25050.0038

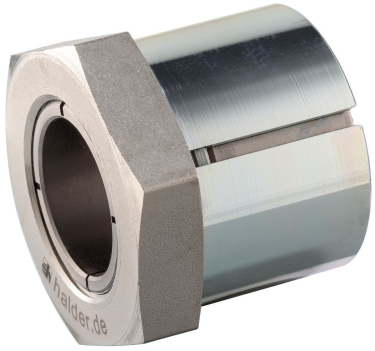

Description produit

Les moyeux arbres-pignons avec et sans contre-écrou six pans permettent l'assemblage efficace de tous types de montage arbre-pignon tels les chaînes, les roues dentées, les poulies, les cames,les leviers, etc.
Il s'agit d'un moyeu arbre-pignon auto-centrant et sans jeu; version avec protection contre la corrosion et à six pans.
La précision de rotation est 0,03 mm.

Matières

Partie externe
- acier, zingué par galvanisation

Partie interne
- acier nickelé

Écrou
- acier nickelé

Plus d'informations

Références

Veuillez respecter la notice de montage, les exemples d'utilisation et données techniques.

Plan

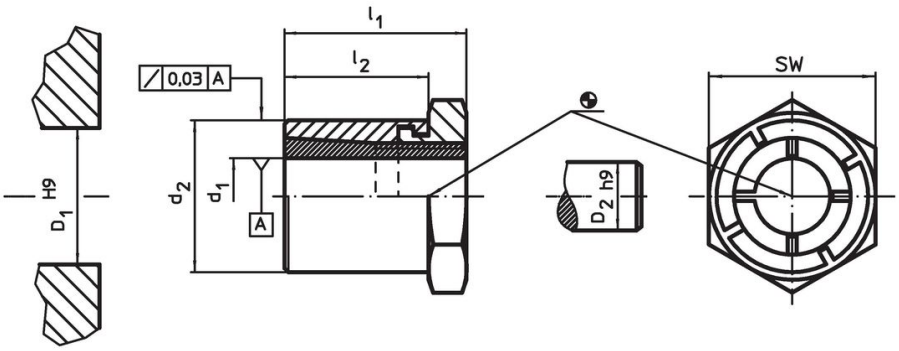

Informations détaillées

Dimensions d_1	d_2	l_1	l_2	SW	Couple de serrage de l'écrou T_A max.	Couple transférable M max.	Charges de poussées axiale transférable F_a max.	Pression de surface de l'arbre p_W max.	Pression de surface du moyeu p_N max.	Alésage moyeu D_1 H9	Diamètre de l'arbre D_2 h9		Référence article
[mm]				[mm]	[Nm]	[Nm]	[kN]	[N/mm²]	[N/mm²]	[mm]	[mm]	[g]	
38	**62**	58	43	65	720	1179	62,1	159	111	62	38	895	25050.0038

Accessoires

	SW [mm]	[g]	Référence article
clé à fourche spéciale			
	65	1125	25050.0865

Exemple d'application

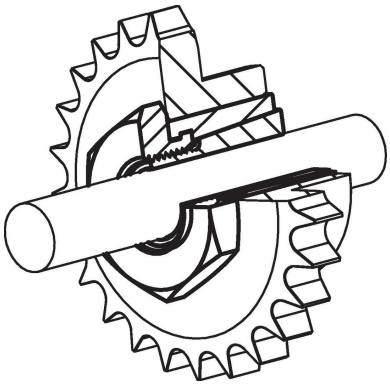

Conformité

Conforme à la directive RoHS

Conforme à la directive 2011/65/CE et à la directive 2015/863.

Ne contient pas de substances SVHC

Pas de substances SVHC avec une teneur supérieure à 0,1% m/m – Liste SVHC [REACH] au 23.01.2024.

Ne contient pas de substances de la Proposition 65

Aucune des substances de la Proposition 65 présente.
https://www.P65Warnings.ca.gov/

Ne contient pas de minerais de la guerre

Ce produit ne contient pas de substances classées comme "minerais de la guerre" telles que le tantale, l'étain, l'or ou le wolfram provenant de République démocratique du Congo ou de pays frontaliers.