Boutons étoiles · plastique

24750.0045

Description produit

Matières

Couvercle
- thermoplastique (PA), noir similaire à RAL 9005

Poignée
- thermoplastique (PA 6), noir similaire à RAL 9005

Bague taraudée
- inox

Plus d'informations

Notes

Exécutions spéciales, p. ex. autres filetages, sur demande.

Plan

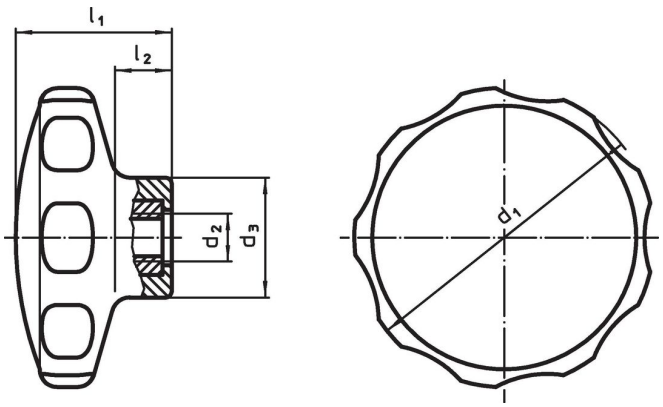

Informations détaillées

Dimensions								Référence article
d_1	d_2	d_3	l_1	l_2	min.	max.		
[mm]					[°C]		[g]	
noir								
40	**M6**	16,5	22	9	-30	80	9,5	**24750.0045**

Conformité

Conforme à la directive RoHS
Conforme à la directive 2011/65/CE et à la directive 2015/863.

Ne contient pas de substances SVHC
Pas de substances SVHC avec une teneur supérieure à 0,1% m/m – Liste SVHC [REACH] au 23.01.2024.

Ne contient pas de substances de la Proposition 65
Aucune des substances de la Proposition 65 présente.
https://www.P65Warnings.ca.gov/

Ne contient pas de minerais de la guerre
Ce produit ne contient pas de substances classées comme "minerais de la guerre" telles que le tantale, l'étain, l'or ou le wolfram provenant de République démocratique du Congo ou de pays frontaliers.