Boutons étoiles • DIN 6336 plastique

24670.1263

Description produit

Matières

Douille
- inox A2

Poignée
- DIN 7708 - thermoplastique (PF 31), noir similaire à RAL 9005

Plan

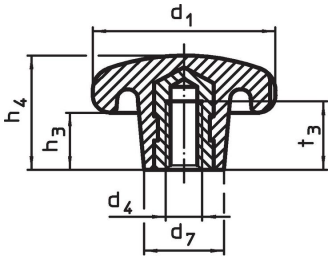

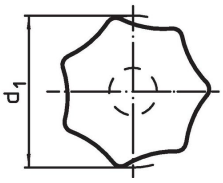

Informations détaillées

Dimensions								Référence article
d_1	d_4	d_7	h_3	h_4	t_3	max. [°C]	[g]	
[mm]								
avec insert taraudé, forme K, inox								
63	M12	26	21	40	22	110	83	**24670.1263**

Exemple d'application

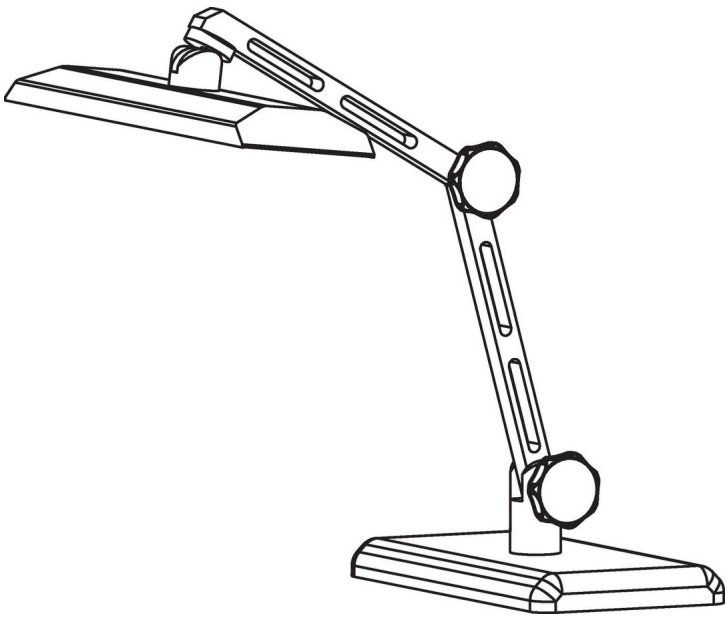

Conformité

Conforme à la directive RoHS

Conforme à la directive 2011/65/CE et à la directive 2015/863.

Ne contient pas de substances SVHC

Pas de substances SVHC avec une teneur supérieure à 0,1% m/m – Liste SVHC [REACH] au 23.01.2024.

Ne contient pas de substances de la Proposition 65

Aucune des substances de la Proposition 65 présente.
https://www.P65Warnings.ca.gov/

Ne contient pas de minerais de la guerre

Ce produit ne contient pas de substances classées comme "minerais de la guerre" telles que le tantale, l'étain, l'or ou le wolfram provenant de République démocratique du Congo ou de pays frontaliers.