Boutons étoiles • DIN 6336 plastique

24670.0225

Description produit

Matières

Douille
- acier, zingué par galvanisation

Poignée
- DIN 7708 - thermoplastique (PF 31), noir similaire à RAL 9005

Plan

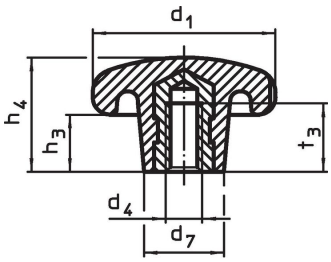

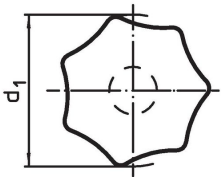

Informations détaillées

Dimensions								Référence article
d_1	d_4	d_7	h_3	h_4	t_3	max. [°C]	[g]	
[mm]								
avec insert taraudé, forme K, acier								
25	M5	12	8	16	9,5	110	7,4	24670.0225

Exemple d'application

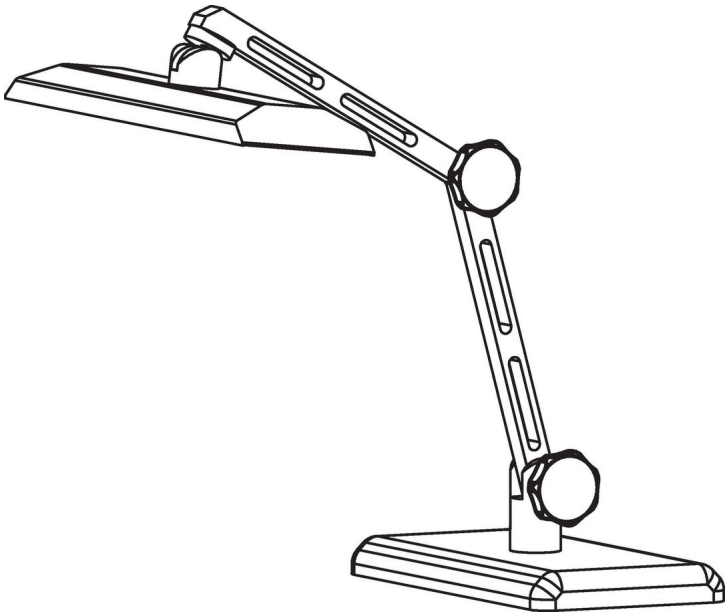

Conformité

Conforme à la directive RoHS
Conforme à la directive 2011/65/CE et à la directive 2015/863.

Ne contient pas de substances SVHC
Pas de substances SVHC avec une teneur supérieure à 0,1% m/m – Liste SVHC [REACH] au 23.01.2024.

Ne contient pas de substances de la Proposition 65
Aucune des substances de la Proposition 65 présente.
https://www.P65Warnings.ca.gov/

Ne contient pas de minerais de la guerre
Ce produit ne contient pas de substances classées comme "minerais de la guerre" telles que le tantale, l'étain, l'or ou le wolfram provenant de République démocratique du Congo ou de pays frontaliers.