Boutons à croisillons • DIN 6335 plastique

24640.0280

Description produit

Matières

Douille
- acier, zingué par galvanisation

Poignée
- DIN 7708 - thermoplastique (PF 31), noir similaire à RAL 9005

Plan

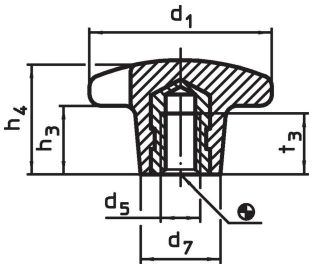

Informations détaillées

Dimensions								Référence article
d_1	d_5	d_7	h_3	h_4	t_3	max. [°C]	[g]	
[mm]								
avec insert taraudé, forme K, acier								
80	M16	35	30	50	30	110	137	24640.0280

Exemple d'application

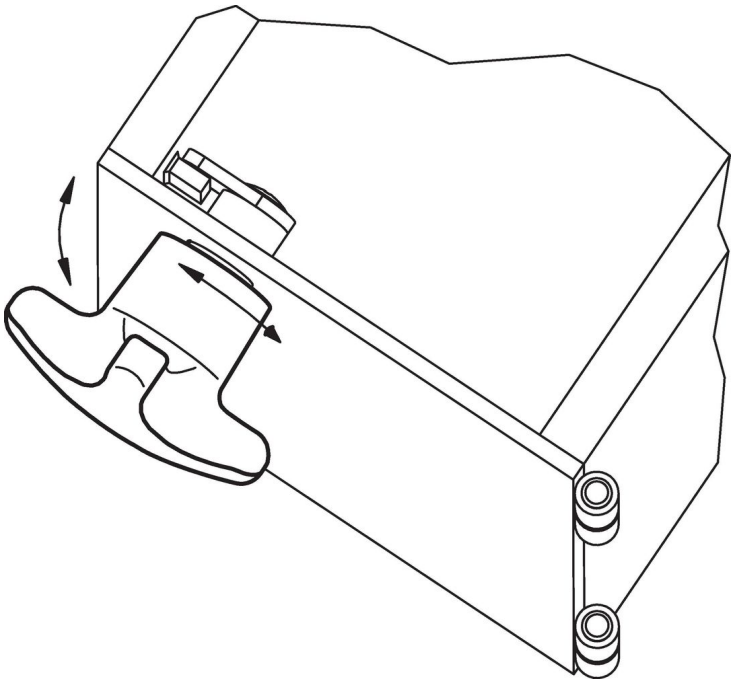

Conformité

Conforme à la directive RoHS

Conforme à la directive 2011/65/CE et à la directive 2015/863.

Ne contient pas de substances SVHC

Pas de substances SVHC avec une teneur supérieure à 0,1% m/m – Liste SVHC [REACH] au 23.01.2024.

Ne contient pas de substances de la Proposition 65

Aucune des substances de la Proposition 65 présente.
https://www.P65Warnings.ca.gov/

Ne contient pas de minerais de la guerre

Ce produit ne contient pas de substances classées comme "minerais de la guerre" telles que le tantale, l'étain, l'or ou le wolfram provenant de République démocratique du Congo ou de pays frontaliers.