Écrous de serrage • soudés

24470.0612

Description produit

Version économique par rapport à la poignée DIN 99.

Matières

- inox 1.4301, mat

Plan

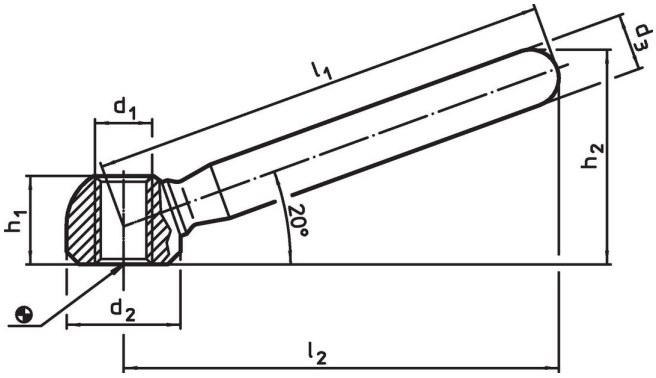

Informations détaillées

Dimensions								Référence article
l_1	l_2 ~	d_1	d_2	d_3	h_1	h_2 ~	[g]	
[mm]								
inox								
125	119	M16	32	18	25	58,5	313	24470.0612

Exemple d'application

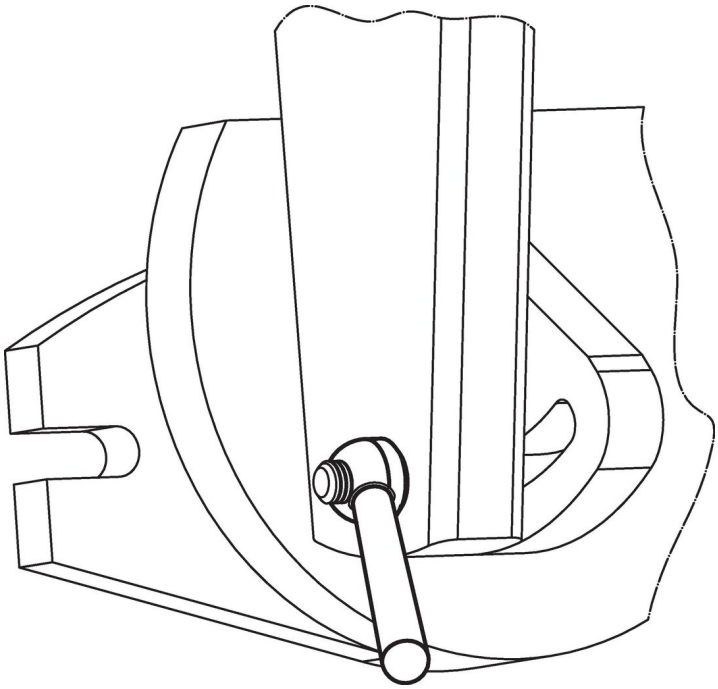

Conformité

Conforme à la directive RoHS
Conforme à la directive 2011/65/CE et à la directive 2015/863.

Ne contient pas de substances SVHC
Pas de substances SVHC avec une teneur supérieure à 0,1% m/m – Liste SVHC [REACH] au 23.01.2024.

Ne contient pas de substances de la Proposition 65
Aucune des substances de la Proposition 65 présente.
https://www.P65Warnings.ca.gov/

Ne contient pas de minerais de la guerre
Ce produit ne contient pas de substances classées comme "minerais de la guerre" telles que le tantale, l'étain, l'or ou le wolfram provenant de République démocratique du Congo ou de pays frontaliers.