Leviers filetés

24350.0544

Description produit

Matières

Tige à bouton
- inox 1.4305, mat

Boule
- thermoplastique (PF 31), noir, DIN 319

Poignée cylindrique
- thermoplastique PF 31, noir

Plan

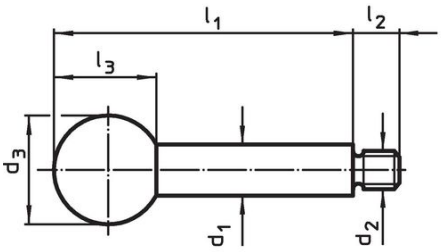

croquis 1

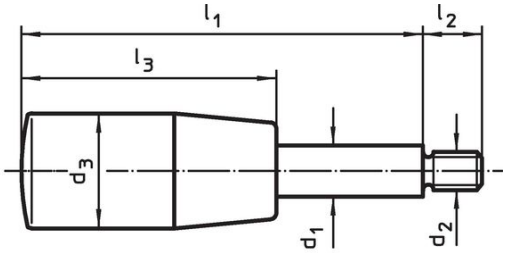

croquis 2

Informations détaillées

Dimensions								Référence article
d_1	l_1	d_2	d_3	l_2	l_3	max. [°C]	[g]	
[mm]								
poignée à boule – croquis 1, inox								
12	**160**	M10	32	14	29	110	149	**24350.0544**

Exemple d'application

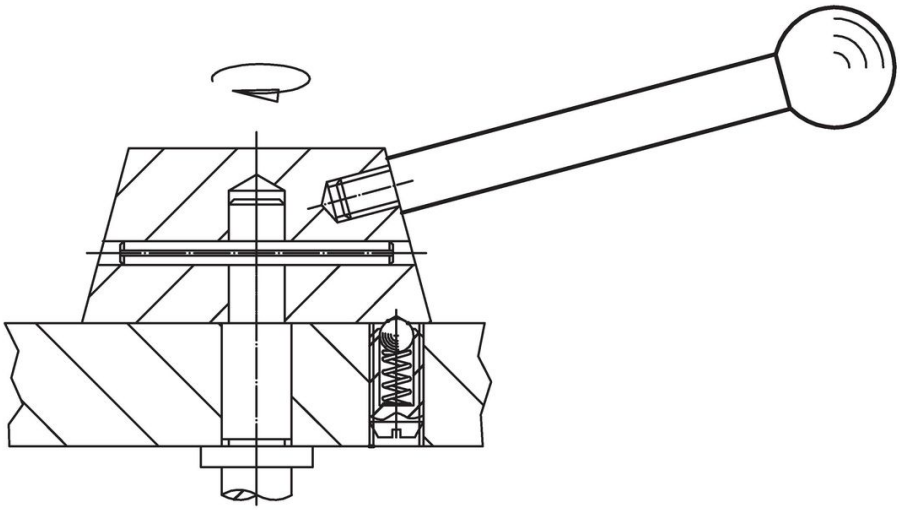

Conformité

Conforme à la directive RoHS
Conforme à la directive 2011/65/CE et à la directive 2015/863.

Ne contient pas de substances SVHC
Pas de substances SVHC avec une teneur supérieure à 0,1% m/m – Liste SVHC [REACH] au 23.01.2024.

Ne contient pas de substances de la Proposition 65
Aucune des substances de la Proposition 65 présente.
https://www.P65Warnings.ca.gov/

Ne contient pas de minerais de la guerre
Ce produit ne contient pas de substances classées comme "minerais de la guerre" telles que le tantale, l'étain, l'or ou le wolfram provenant de République démocratique du Congo ou de pays frontaliers.