Manivelles • avec poignée rabattable

24331.0115

Description produit

Matières

Axe
- acier bruni

Poignée
- thermoplastique, noir, mat

Corps de la manivelle
- aluminium, revêtu de plastique, noir similaire à RAL 9005, aspect mat

Capuchon de protection
- plastique, gris

Fonctionnement

En position de service, la poignée est bloquée. Pour mettre la poignée en position de repos, la sortir dans l'axe et la rabattre.

Plan

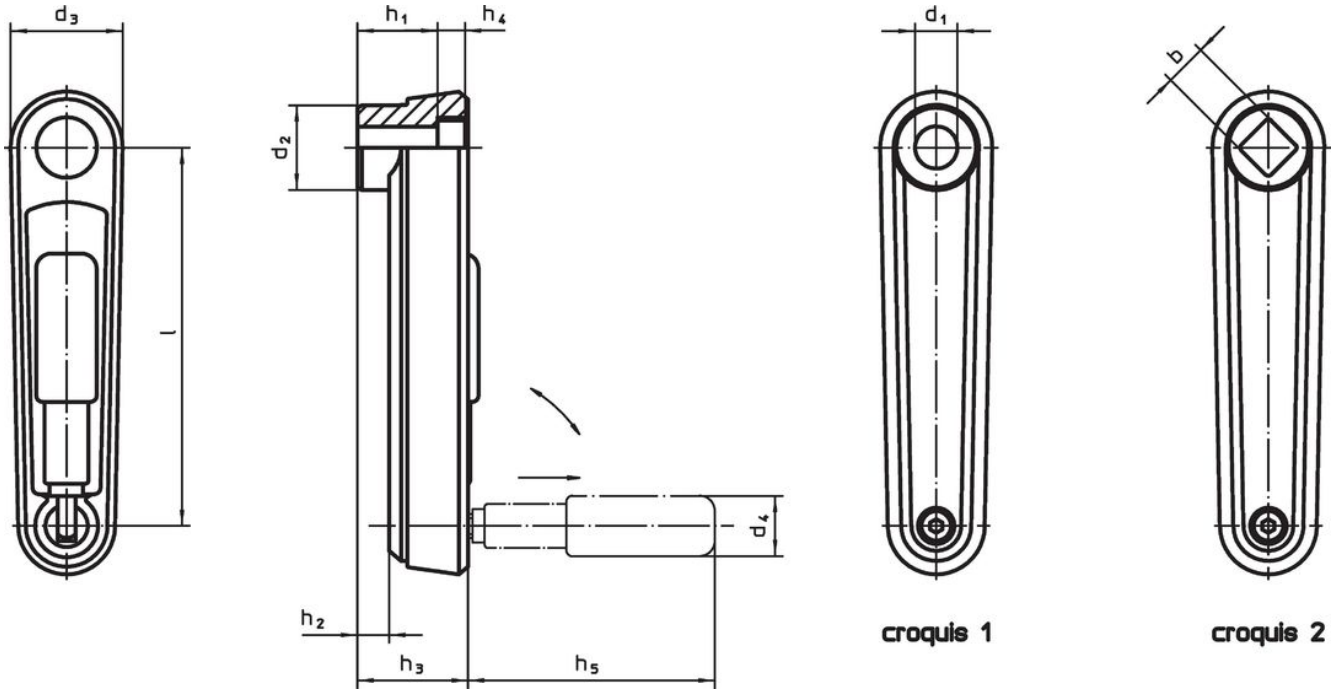

Informations détaillées

l	d_1 H7	d_2	d_3	h_1	h_2 ~	h_3	h_4	h_5	d_4 Poignée cylindrique Ø	[g]	Référence article
Dimensions [mm]											
avec alésage lisse – croquis 1, noir											
125	**14**	28	37	30,5	10,5	36,5	4,2	76,5	24	261	**24331.0115**

Conformité

Conforme à la directive RoHS

Contient du plomb – Conforme selon les exceptions 6a / 6b / 6c.

Contient des substances SVHC >0,1 % m/m

Contient du plomb – Liste SVHC [REACH] au 23.01.2024.

Contient des substances de la Proposition 65

En cas d’exposition, le plomb peut être cancérigène et reprotoxique.
https://www.P65Warnings.ca.gov/

Ne contient pas de minerais de la guerre

Ce produit ne contient pas de substances classées comme "minerais de la guerre" telles que le tantale, l’étain, l’or ou le wolfram provenant de République démocratique du Congo ou de pays frontaliers.