Manivelles • DIN 469, droites, avec carré DIN 79

24330.0120

Description produit

Avec ces poignées, la bavure de moulage est rectifiée et sablée. Le moyeu est usiné.

Matières

Poignée
- acier, tourné, zingué par galvanisation, passivé

Corps de la manivelle
- fonte sphérolithique, revêtue de plastique, noir

Plan

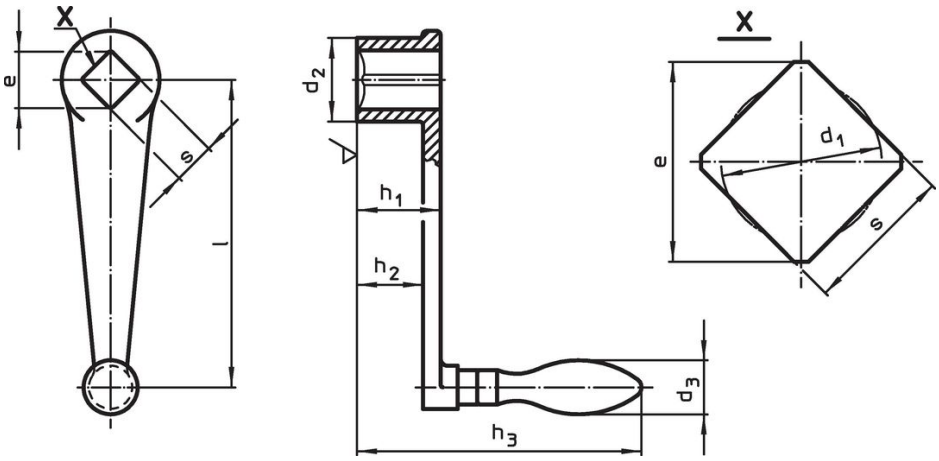

Informations détaillées

l	s H11	e min.	Dimensions d_1	d_2	h_1	h_2 ~	h_3	d_3 Ø poignée		Référence article
			[mm]					[mm]	[g]	
avec poignée fixe (EH 24450., DIN 39), forme F										
80	**10**	13,1	10,5	24	24	18	94	18	183	24330.0120

Conformité

Conforme à la directive RoHS
Conforme à la directive 2011/65/CE et à la directive 2015/863.

Ne contient pas de substances SVHC
Pas de substances SVHC avec une teneur supérieure à 0,1% m/m – Liste SVHC [REACH] au 23.01.2024.

Ne contient pas de substances de la Proposition 65
Aucune des substances de la Proposition 65 présente.
https://www.P65Warnings.ca.gov/

Ne contient pas de minerais de la guerre
Ce produit ne contient pas de substances classées comme "minerais de la guerre" telles que le tantale, l'étain, l'or ou le wolfram provenant de République démocratique du Congo ou de pays frontaliers.