Verrous rotatifs • avec poignée, un côté

24101.0203

Description produit

Pour verrouillage de portes, de tiroirs; utilisables également comme aide au transport etc.
Le verrou rotatif est indexable en 4 x 90°.

Matières

Bride
- zamac, revêtu de plastique, noir

Levier
- zamac, revêtu de plastique, noir similaire à RAL 9005, aspect mat

Pièces intérieures
- zamac

Plan

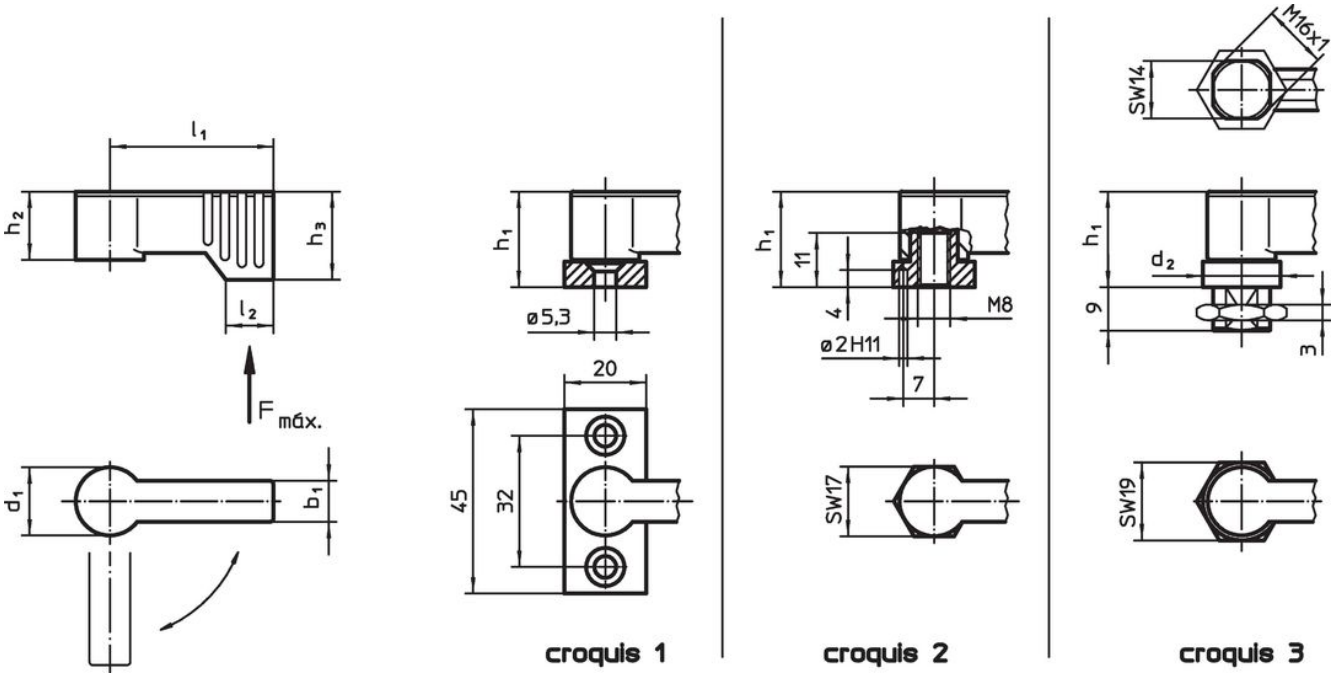

Informations détaillées

Dimensions							Charge admissible		Référence article
d_1	l_1	b_1	h_1 ~	h_2 ~	h_3 min.	l_2	F max.		
[mm]							[N]	[g]	
avec bride de fixation – croquis 1, noir									
17	**55**	10	22	16,5	21,5	11	450	83	**24101.0203**

Exemple d'application

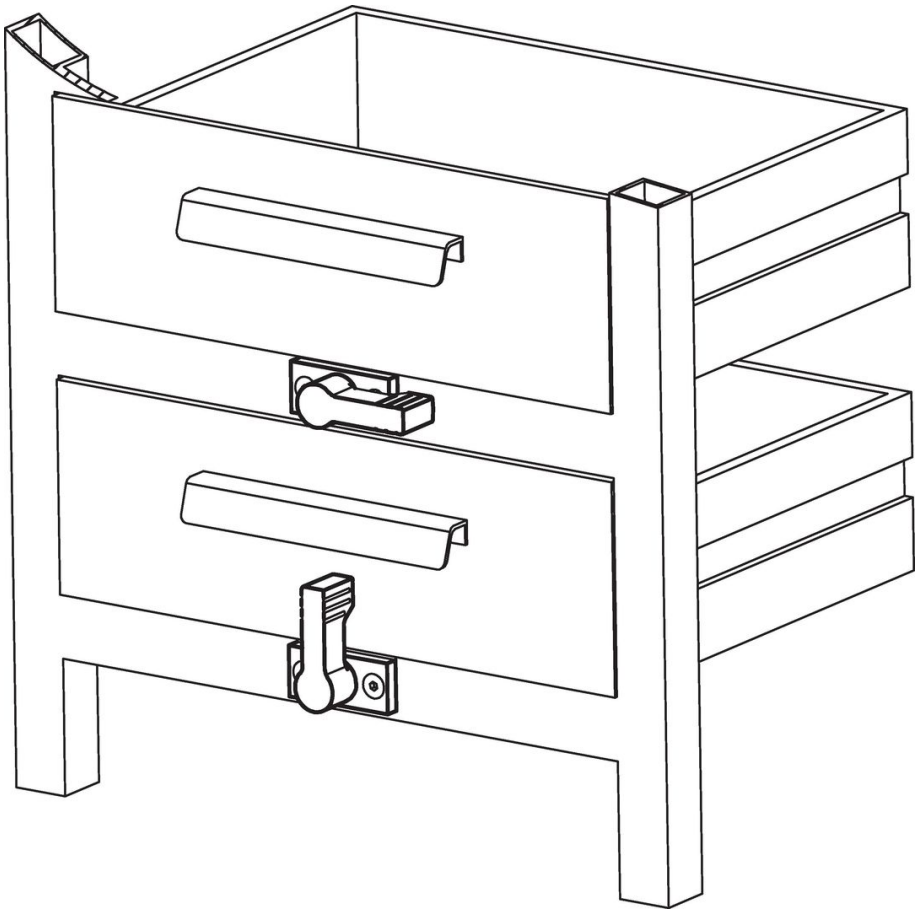

Conformité

Conforme à la directive RoHS
Conforme à la directive 2011/65/CE et à la directive 2015/863.

Ne contient pas de substances SVHC
Pas de substances SVHC avec une teneur supérieure à 0,1% m/m – Liste SVHC [REACH] au 23.01.2024.

Ne contient pas de substances de la Proposition 65
Aucune des substances de la Proposition 65 présente.
https://www.P65Warnings.ca.gov/

Ne contient pas de minerais de la guerre
Ce produit ne contient pas de substances classées comme "minerais de la guerre" telles que le tantale, l'étain, l'or ou le wolfram provenant de République démocratique du Congo ou de pays frontaliers.