Tampons tangents pour pièces cylindriques

23341.0008

Description produit

Les axes de serrage sont utilisés pour serrer des pièces cylindriques, p. ex. arbres, axes, tubes, axialement et radialement.

Matières

Corps
- acier bruni

Ressort
- inox

Vis équipée
- acier, zingué

Assemblage

1. Ouvrir les mâchoires de serrage au diamètre de l'arbre à serrer.
2. Introduire le tampon tangent en utilisant l'outil de montage.
3. Insérer et positionner l'arbre.
4. Serrer la vis cylindrique SW (tenir compte du couple de serrage).

Plus d'informations

Notes

Le taraudage d_3 permet le maintien avec l'outil de montage (option).

Plan

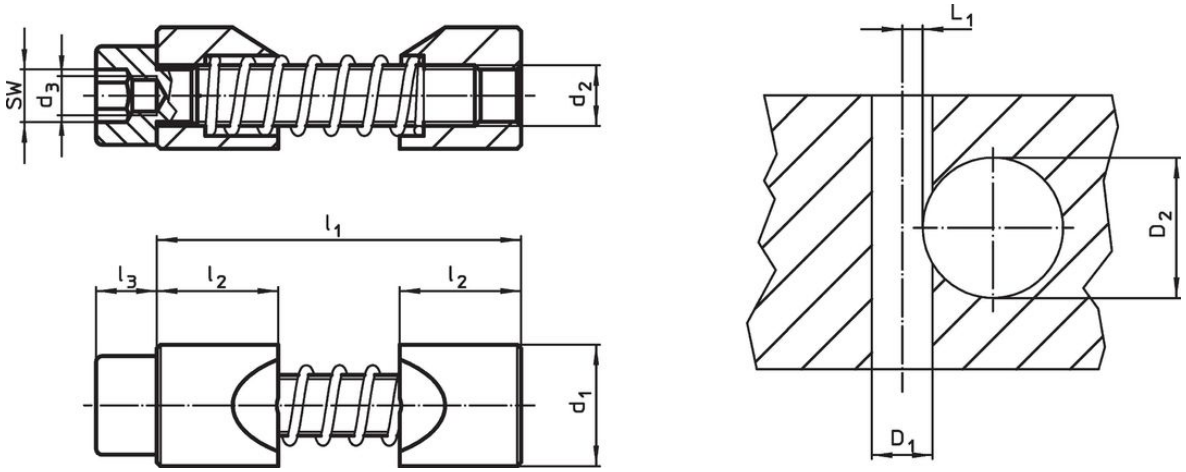

Informations détaillées

Dimensions						SW	Couple de serrage	Alésage de positionnement				Référence article
d_1 h11	d_2	d_3	l_1 max.	l_2	l_3		max.	Alésage moyeu D_1 H7	Diamètre de l'arbre D_2	L_1 +0,2		
[mm]						[mm]	[Nm]	[mm]			[g]	
acier												
8	M4	M2,5	27	8	4	3	2,9	8	6 – 10	2,8	8	23341.0008

Accessoires

	SW [mm]	d [mm]	[g]	Référence article
clé Allen spéciale				
	3	**M 2,5**	5	23341.1008

Exemple d'application

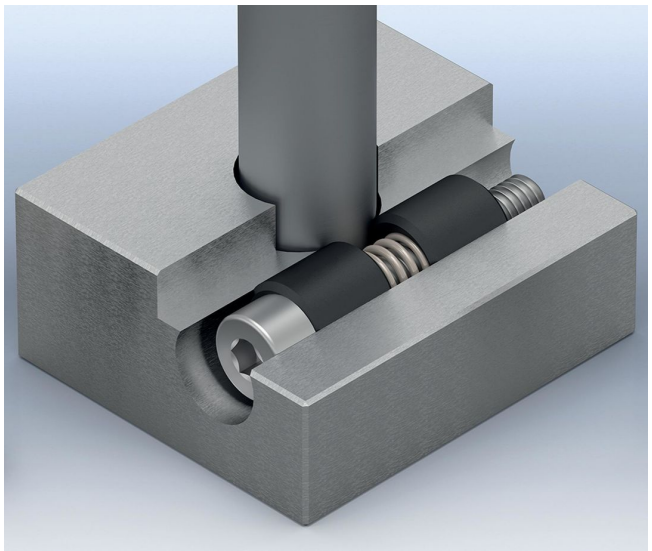

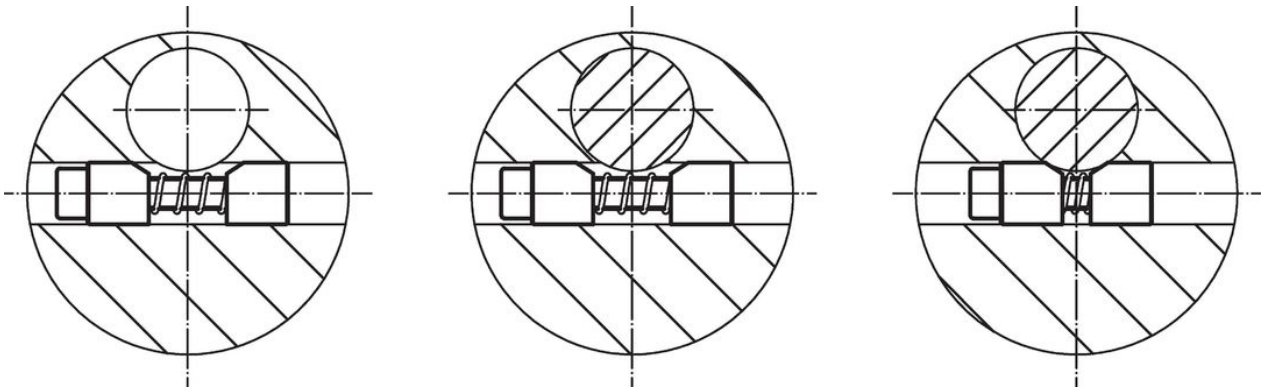

Conformité

Conforme à la directive RoHS
Conforme à la directive 2011/65/CE et à la directive 2015/863.

Ne contient pas de substances SVHC
Pas de substances SVHC avec une teneur supérieure à 0,1% m/m – Liste SVHC [REACH] au 23.01.2024.

Ne contient pas de substances de la Proposition 65
Aucune des substances de la Proposition 65 présente.
https://www.P65Warnings.ca.gov/

Ne contient pas de minerais de la guerre
Ce produit ne contient pas de substances classées comme "minerais de la guerre" telles que le tantale, l'étain, l'or ou le wolfram provenant de République démocratique du Congo ou de pays frontaliers.