Éléments de serrage et centrage • avec segments de serrage

23340.0030

Description produit

Pour le bridage et le positionnement des pièces avec alésage. Centrage précis à ±0,025 mm. Les segments de bridage rectifiés permettent de centrer, par adhérence, des pièces à surfaces brutes ou usinées et de les brider au niveau des surfaces d'appui des ségments. L'élément de bridage et de centrage se caractérise par une plage de réglage importante et une hauteur réduite.
Possibilité de vissage par le haut ou le bas.

Matières

Corps
- acier à outil, trempé, bruni

Ressort
- inox

Mors
- inox 1.4112, trempé et rectifié

Assemblage

Conseil de montage pour vissage par le haut : retirer le patin et la vis. Fixer le corps de base avec la tige filetée SW_2.

Plus d'informations

Autres produits

- Éléments de serrage et centrage, avec billes de serrage
- Éléments de serrage et centrage, avec segments de serrage, actionnement par le bas
- Éléments de serrage et centrage, avec billes de serrage, actionnement par le bas

Plan

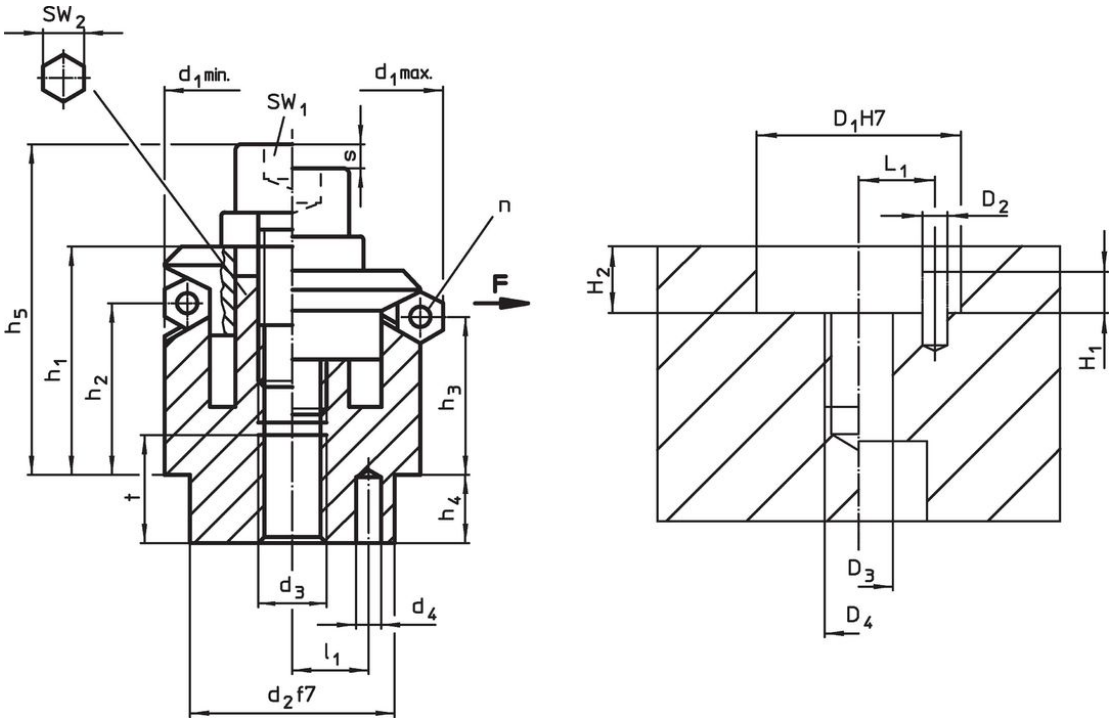

Informations détaillées

Dimensions												Nombre de segments	Course	SW		Force de serrage	Couple de serrage	Alésage de positionnement								Référence article
d_1 min.	d_1 max.	d_2 f7	d_3	d_4 +0,3	h_1 -1	h_2	h_3	h_4	h_5 -2	l_1 ±0,1	t	n	s	SW_1	SW_2	F max.	max.	D_1 H7	D_2	D_3	D_4	H_1	H_2 +0,5	L_1 ±0,1		
[mm]													[mm]	[mm]		[kN]	[Nm]	[mm]							[g]	
30,5	**38,5**	25	M6	4	23,2	14	11,7	7	32,2	9	8	3	4,6	5	6	5	17	25	4	6	M6	4	7	9	131	23340.0030

Exemple d'application

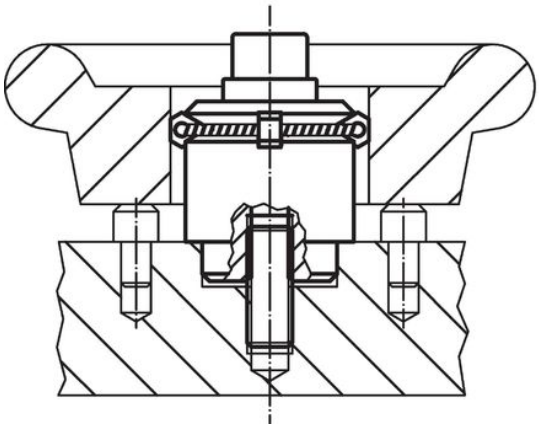

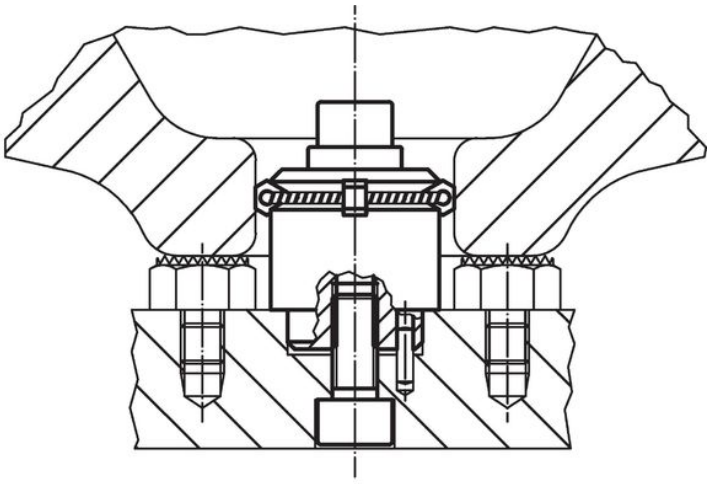

Conformité

Conforme à la directive RoHS
Conforme à la directive 2011/65/CE et à la directive 2015/863.

Ne contient pas de substances SVHC
Pas de substances SVHC avec une teneur supérieure à 0,1% m/m – Liste SVHC [REACH] au 23.01.2024.

Ne contient pas de substances de la Proposition 65
Aucune des substances de la Proposition 65 présente.
https://www.P65Warnings.ca.gov/

Ne contient pas de minerais de la guerre
Ce produit ne contient pas de substances classées comme "minerais de la guerre" telles que le tantale, l'étain, l'or ou le wolfram provenant de République démocratique du Congo ou de pays frontaliers.