Sauterelles à crochet • avec embase horizontale

23330.3005

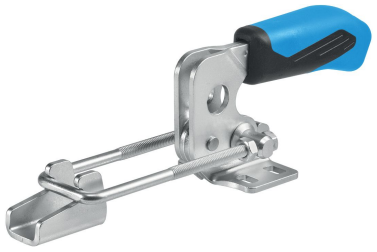

Description produit

Les sauterelles se distinguent par leurs rapports de force et de mouvement optimisés et leur facilité d'utilisation et permettent diverses applications dans de nombreux domaines.
Les sauterelles sont fabriquées avec des composants de haute qualité et conçues pour une utilisation durable sans entretien.
Avec sa surface d'appui douce et antidérapante et sa large prise, la poignée en plastique bi-composant, ergonomique et résistante à l'huile offre un confort d'utilisation incomparable

Matières

Bride
- acier, zingué par galvanisation, passivé

Rivet
- inox

Poignée
- plastique

Attache
- acier, zingué par galvanisation, passivé

Plan

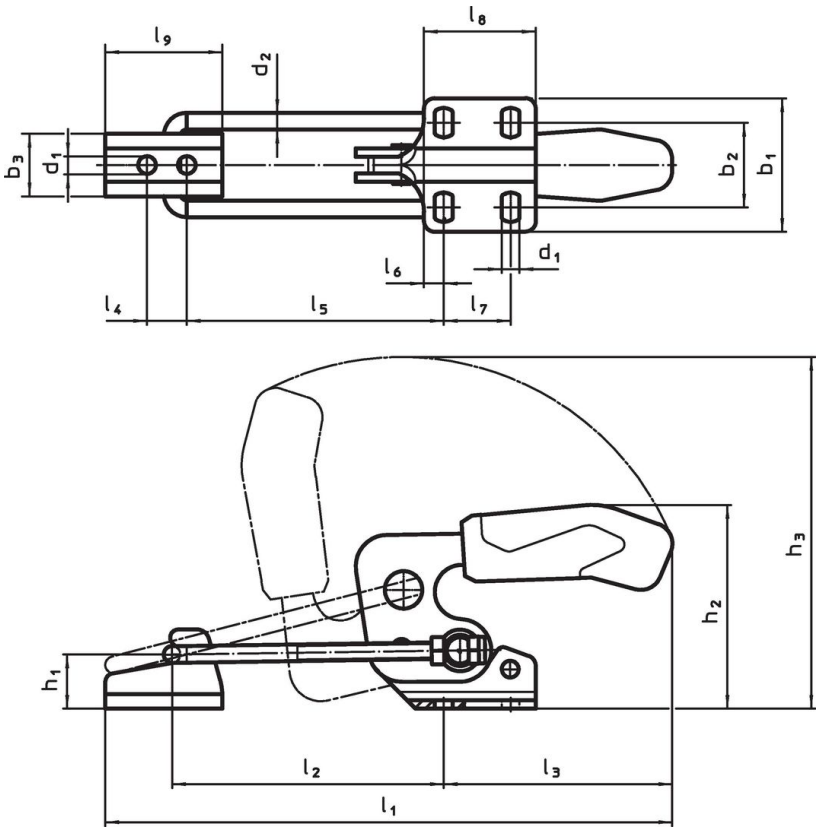

Informations détaillées

Dimension nominale	Dimensions																				Force de retenue				Référence article
	d_1	d_2	b_1	b_2	b_3	h_1	h_2	h_3	l_1 min.	l_1 max.	l_2 min.	l_2 max.	l_3	l_4	l_5 min.	l_5 max.	l_6	l_7	l_8	l_9	F_1	min.	max.		
	[mm]																				[kN]	[°C]		[g]	
acier																									
5	8,5	8	64,3	35 – 46	30	26	94,5	171,5	209	273	66	130	111	19	59	123	9,5	32	53,5	56	7	-10	80	821	23330.3005

Accessoires

	Dimension nominale	l_9 [mm]	b_3 [mm]	d_1 [mm]	l_4 [mm]	[g]	Référence article
pate d'accrochage (accessoire pour sauterelle à crochet), acier							
	5	56	30	8,5	19	108	23330.9025

Exemple d'application

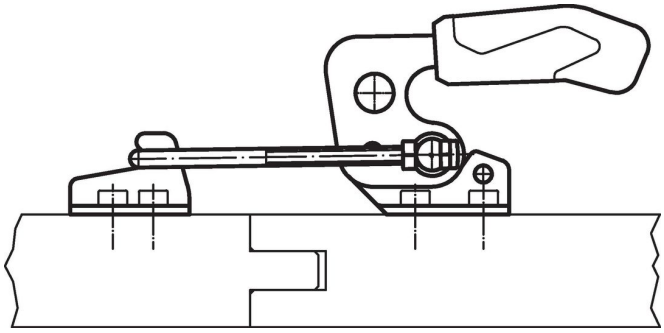

Conformité

Conforme à la directive RoHS
Conforme à la directive 2011/65/CE et à la directive 2015/863.

Ne contient pas de substances SVHC
Pas de substances SVHC avec une teneur supérieure à 0,1% m/m – Liste SVHC [REACH] au 23.01.2024.

Ne contient pas de substances de la Proposition 65
Aucune des substances de la Proposition 65 présente.
https://www.P65Warnings.ca.gov/

Ne contient pas de minerais de la guerre
Ce produit ne contient pas de substances classées comme "minerais de la guerre" telles que le tantale, l'étain, l'or ou le wolfram provenant de République démocratique du Congo ou de pays frontaliers.