Poignées · pour broches de positionnement
23111.0900

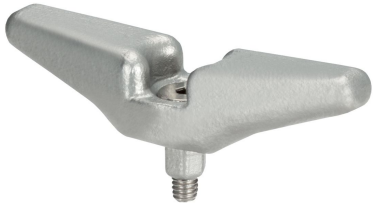

Description produit

La poignée permet une manipulation simple et rapide de la broche de positionnement.

Matières

- inox

Assemblage

Elle est montable/démontable avec une vis M 4 (fournie).

Plan

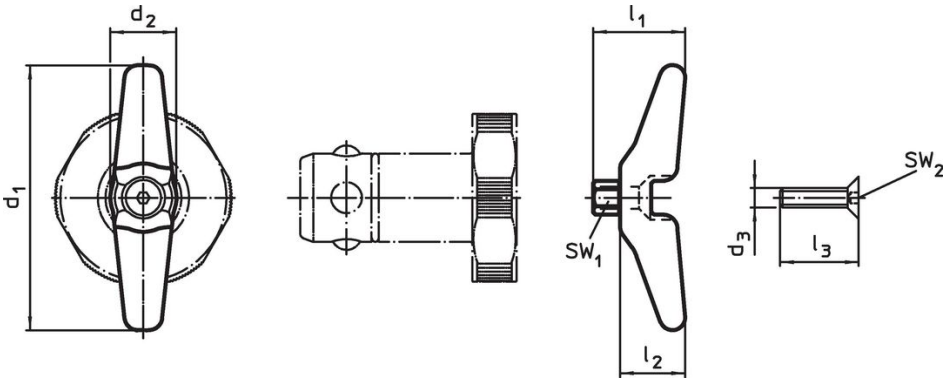

Informations détaillées

Pour boulon Ø [mm]	Dimensions d_1 [mm]	d_2	d_3	l_1	l_2	l_3	SW_1 [mm]	SW_2 [mm]	[g]	Référence article
16/20	**60**	15	M4	**20**	15	16	6	2,5	48	23111.0900

Exemple d'application

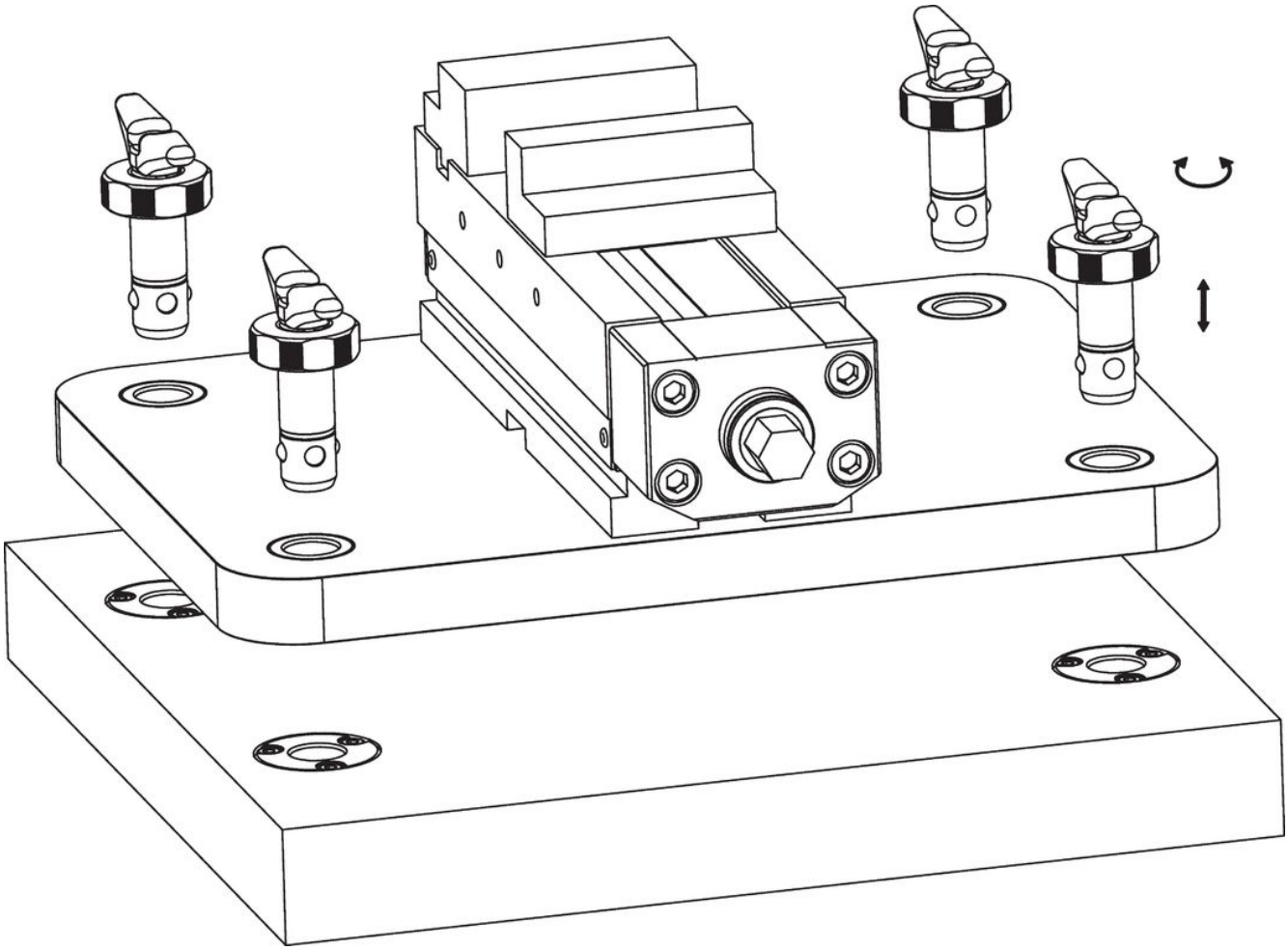

Conformité

Conforme à la directive RoHS
Conforme à la directive 2011/65/CE et à la directive 2015/863.

Ne contient pas de substances SVHC
Pas de substances SVHC avec une teneur supérieure à 0,1% m/m – Liste SVHC [REACH] au 23.01.2024.

Ne contient pas de substances de la Proposition 65
Aucune des substances de la Proposition 65 présente.
https://www.P65Warnings.ca.gov/

Ne contient pas de minerais de la guerre
Ce produit ne contient pas de substances classées comme "minerais de la guerre" telles que le tantale, l'étain, l'or ou le wolfram provenant de République démocratique du Congo ou de pays frontaliers.