Broches de serrage et positionnement

23111.0016

Description produit

Les broches de serrage et positionnement sont utilisées pour le serrage rapide, la fixation, le changement en toute sécurité de vos outillages, pièces ou dispositifs.

Matières

- acier traité, bruni

Fonctionnement

Ce système s'utilise en serrant la vis de la broche de positionnement dans la douille. La vis de serrage peut être actionnée à la main avec le modèle à poignée ergonomique (réf. art. 23111.0900/.0902) ou à l'aide d'une clé Allen.

Plus d'informations

Accessoires

Douilles correspondantes disponibles.

Autres produits

- Poignées, pour broches de positionnement
- Douilles, pour broches de positionnement
- Douilles de fixation, pour broches de positionnement, à emmancher
- Douilles de fixation, pour broches de positionnement, à visser

Plan

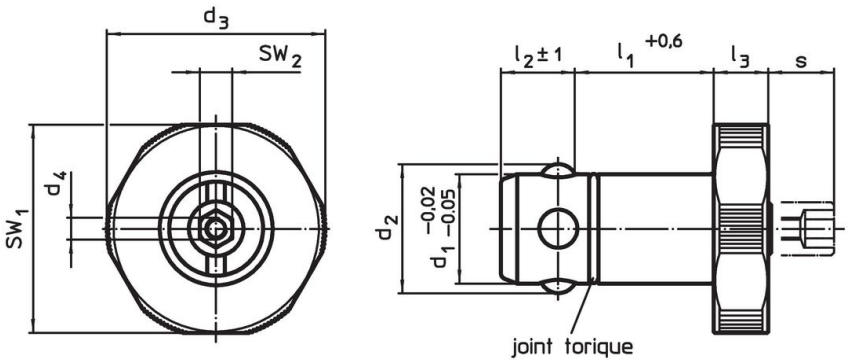

Informations détaillées

Dimensions								Pour plateaux de base	SW_1	SW_2	Force de retenue		Référence article
d_1 -0,02 -0,05	l_1 +0,6	d_2	d_3	d_4	l_2 ±1	l_3	s max.	±0,05					
[mm]								[mm]	[mm]	[mm]	[kN]	[g]	
acier traité													
16	**25**	18,7	32	M4	13,6	10	9	20	30	6	5	116	23111.0016

Exemple d'application

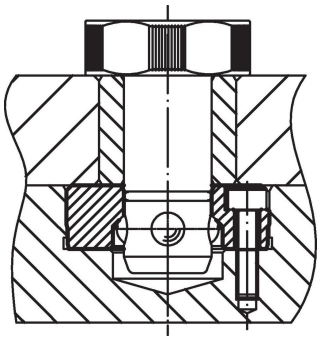

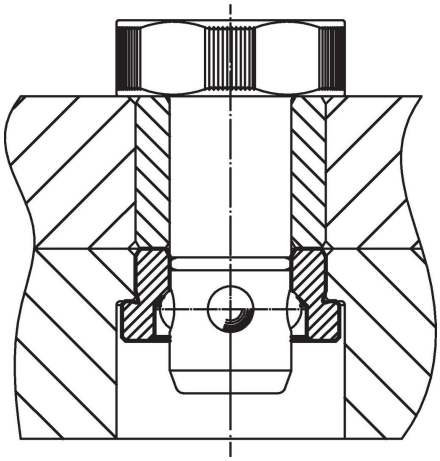

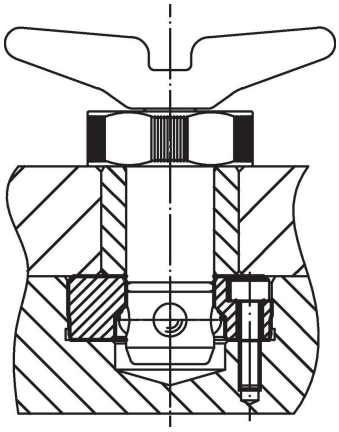

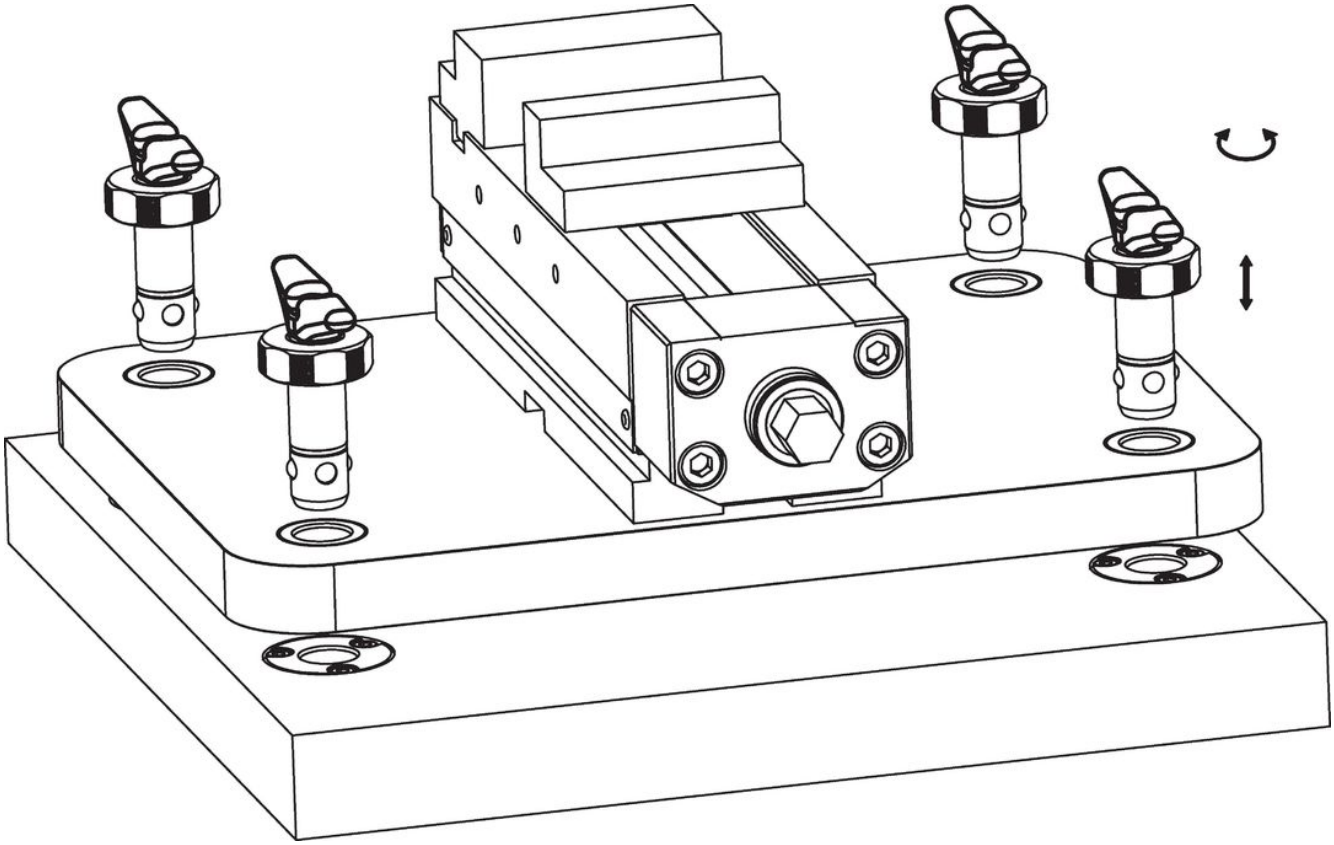

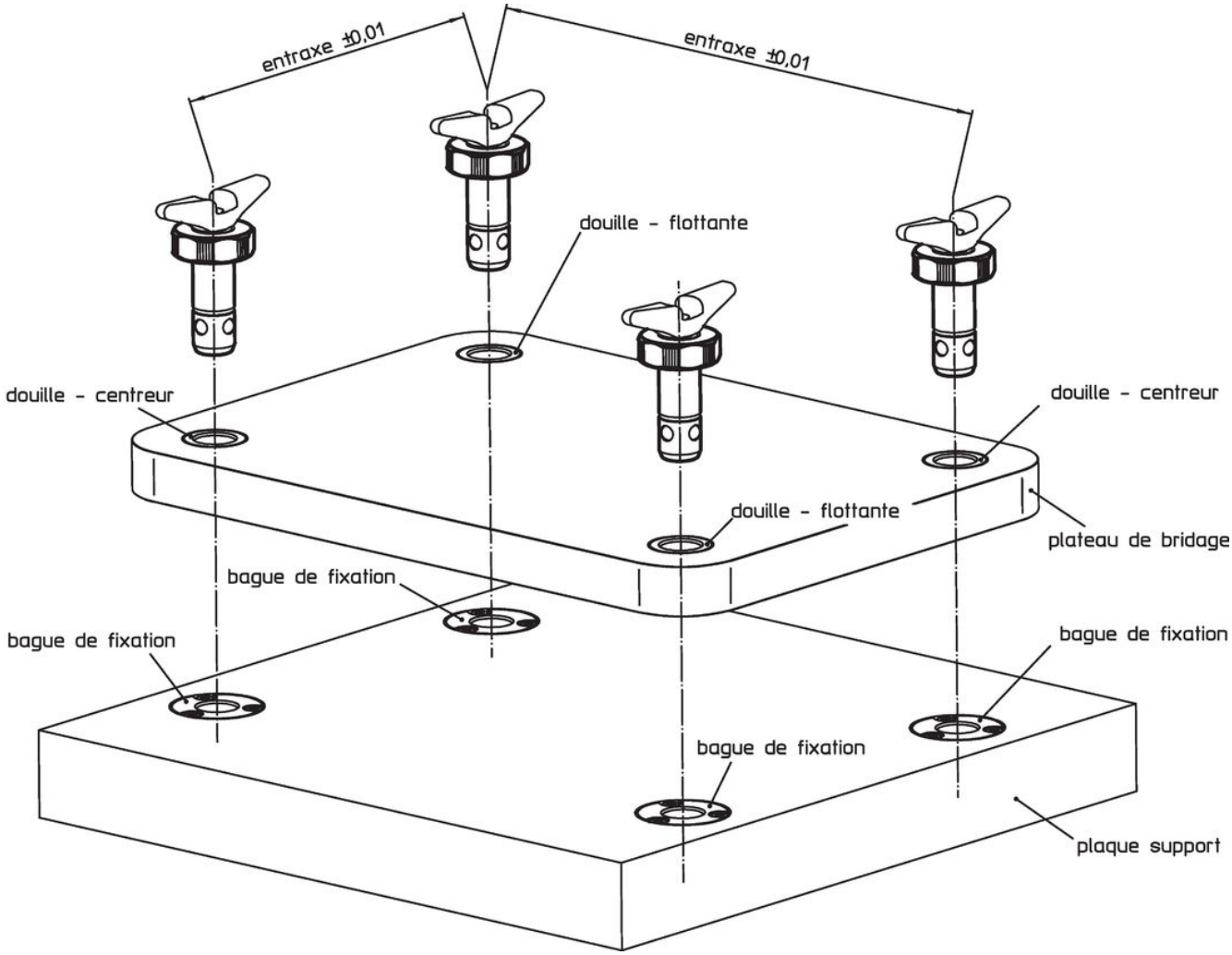
entraxe ±0,01
entraxe ±0,01
douille - flottante
douille - centreur
douille - centreur
douille - flottante
plateau de bridage
bague de fixation
bague de fixation
bague de fixation
bague de fixation
plaque support

Conformité

Conforme à la directive RoHS

Contient du plomb – Conforme selon les exceptions 6a / 6b / 6c.

Contient des substances SVHC >0,1 % m/m

Contient du plomb – Liste SVHC [REACH] au 23.01.2024.

Contient des substances de la Proposition 65

En cas d’exposition, le plomb peut être cancérigène et reprotoxique.
https://www.P65Warnings.ca.gov/

Ne contient pas de minerais de la guerre

Ce produit ne contient pas de substances classées comme "minerais de la guerre" telles que le tantale, l’étain, l’or ou le wolfram provenant de République démocratique du Congo ou de pays frontaliers.