Optiques pour niveau d'huile

22860.0050

Description produit

Les optiques pour niveau d'huile peuvent être utilisés pour le contrôle du niveau dans les réservoirs sans surpression.

Matières

Joint d`étanchéité
- caoutchouc résistant aux huiles et hydrocarbures

Réflecteur
- plastique, blanc

Bague lisse
- aluminium

Regard à huile
- plexiglas (PMMA), transparent

Assemblage

Peuvent être montés sans filetage dans un alésage Ø H11. Étanchéité en serrant simplement la bague.

Plan

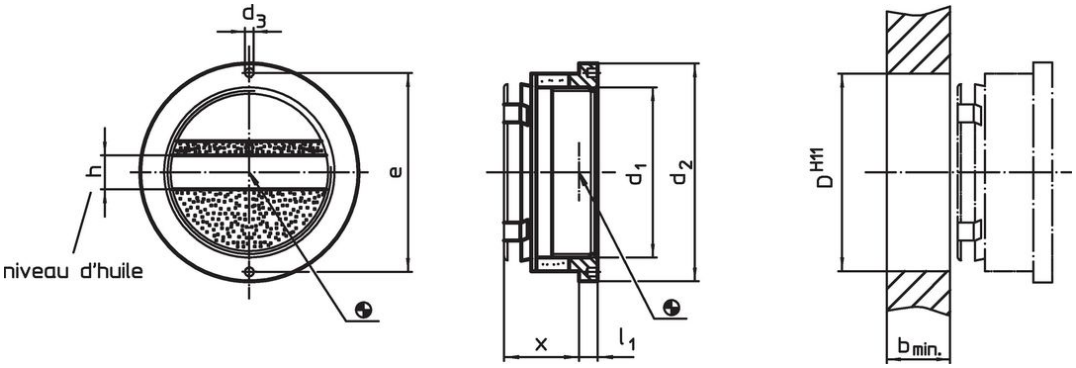

Informations détaillées

Taille (ouverture de vision) d_1	Dimensions d_2	d_3	x ~	l_1	b min.	e	Alésage de positionneme D H11	min.	max.		Référence article
	[mm]						[mm]	[°C]		[g]	
sans indicateur de niveau d'huile											
50	64	3	22	5,5	14	58,5	58	-20	70	87	22860.0050

Accessoires

	Dimensions Taille (ouverture de vision) d_1	d h9	e		Référence article
	[mm]			[g]	
outil de montage					
	50	2,8	58,5	49	22860.0850

Exemple d'application

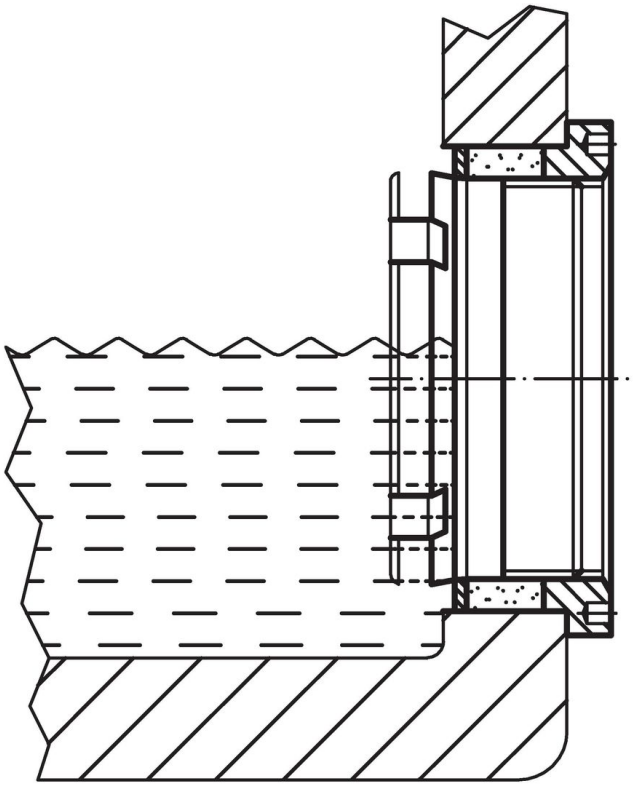

Conformité

Conforme à la directive RoHS
Conforme à la directive 2011/65/CE et à la directive 2015/863.

Ne contient pas de substances SVHC
Pas de substances SVHC avec une teneur supérieure à 0,1% m/m – Liste SVHC [REACH] au 23.01.2024.

Ne contient pas de substances de la Proposition 65
Aucune des substances de la Proposition 65 présente.
https://www.P65Warnings.ca.gov/

Ne contient pas de minerais de la guerre
Ce produit ne contient pas de substances classées comme "minerais de la guerre" telles que le tantale, l'étain, l'or ou le wolfram provenant de République démocratique du Congo ou de pays frontaliers.