Billes porteuses • plastique

22751.0122

Description produit

Utilisées dans les systèmes de transport, de convoyage, ainsi que sur les postes de travail et d'emballage.
Les pièces transportées sont ainsi facilement mises en mouvement, tournées et convoyées. Grâce aux propriétés du plastique, les composant ne nécessitent pas d'entretien ou de lubrification, et est également résistant à l'abrasion. En comparaison avec le modèle en acier, le modèle en plastique offre des avantages supplémentaires tels que l'isolation électrique et les caractéristiques amagnétiques.

Matières

Couvercle
- plastique, blanc

Boîtier
- plastique, blanc

Bille
- thermoplastique (POM), blanc

Bille du palier
- inox

Plan

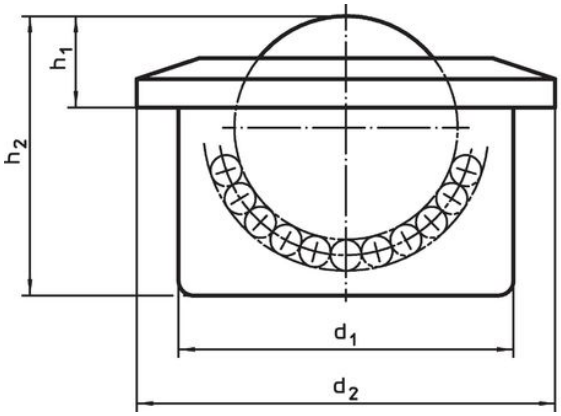

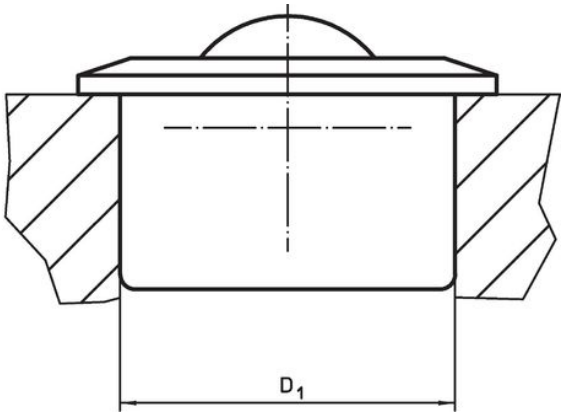

Informations détaillées

Dimensions					Alésage de positionnement D_1 H7	Charge dynamique de base C				Référence article
d_1	Diamètre de bille	d_2	h_1	h_2			min.	max.		
[mm]					[mm]	[N]	[°C]		[g]	
Bille du palier: inox										
36	24	45	9,8	30	35,95	500	-40	80	30	22751.0122

Conformité

Conforme à la directive RoHS
Conforme à la directive 2011/65/CE et à la directive 2015/863.

Ne contient pas de substances SVHC
Pas de substances SVHC avec une teneur supérieure à 0,1% m/m – Liste SVHC [REACH] au 23.01.2024.

Ne contient pas de substances de la Proposition 65
Aucune des substances de la Proposition 65 présente.
https://www.P65Warnings.ca.gov/

Ne contient pas de minerais de la guerre
Ce produit ne contient pas de substances classées comme "minerais de la guerre" telles que le tantale, l'étain, l'or ou le wolfram provenant de République démocratique du Congo ou de pays frontaliers.