Vis articulées

22591.0210

Description produit

Utilisables comme pied ou appui articulé vissable.
Conception compacte pour un nivellement facile par clé plate ou clé six pans.

Matières

Corps
- inox 1.4305

Rotule
- inox 1.4305

Plus d'informations

Notes

Les vis articulées doivent exclusivement être utilisées en compression statique.

Plan

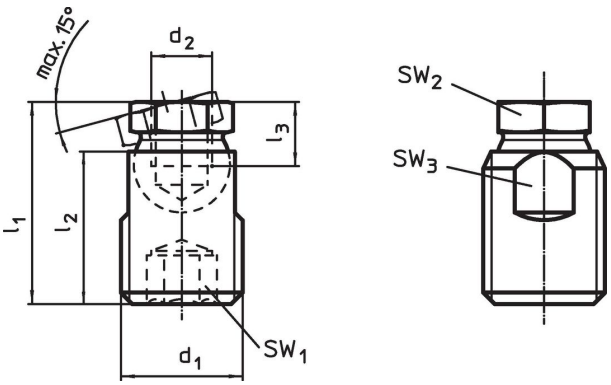

Informations détaillées

Dimensions					SW1	SW2	SW3	Charge admissible pour utilisation statique max.		Référence article
d1	d2	l1 ±0,5	l2	l3 min.						
[mm]					[mm]	[mm]	[mm]	[kN]	[g]	
inox										
M24	**M10**	39,9	30	9	12	19	20	28	87	22591.0210

Exemple d'application

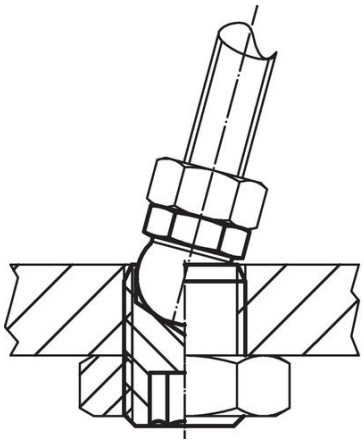

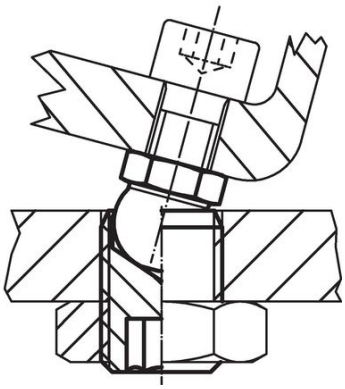

Conformité

Conforme à la directive RoHS
Conforme à la directive 2011/65/CE et à la directive 2015/863.

Ne contient pas de substances SVHC
Pas de substances SVHC avec une teneur supérieure à 0,1% m/m – Liste SVHC [REACH] au 23.01.2024.

Ne contient pas de substances de la Proposition 65
Aucune des substances de la Proposition 65 présente.
https://www.P65Warnings.ca.gov/

Ne contient pas de minerais de la guerre
Ce produit ne contient pas de substances classées comme "minerais de la guerre" telles que le tantale, l'étain, l'or ou le wolfram provenant de République démocratique du Congo ou de pays frontaliers.