Patins articulés

22590.0206

Description produit

Les patins articulés peuvent être utilisés comme pieds de machines ou butée. Les surfaces d'appuis non parallèles peuvent être compensées jusqu'à 15 °.

Matières

Rotule
- inox 1.4305

Patin
- inox 1.4305

Plus d'informations

Notes

Pour les versions d_1 = M10 et M12 le contre-écrou correspond à la norme DIN 934.

Plan

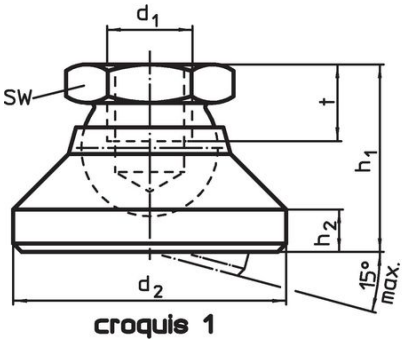

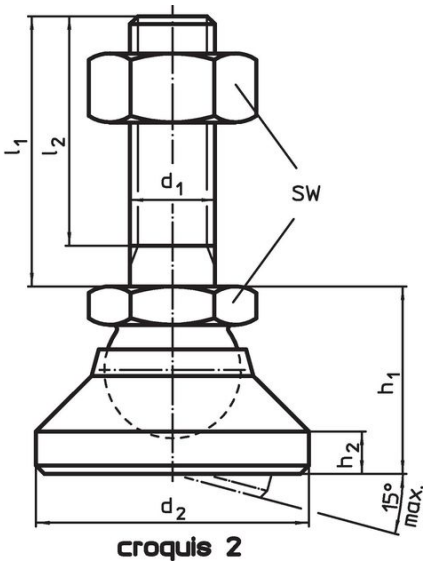

Informations détaillées

Dimensions					SW	Charge admissible pour utilisation statique max.	max.		Référence article
d_1	d_2	h_1 ~	h_2	t					
[mm]					[mm]	[kN]	[°C]	[g]	
patin et rotule – croquis 1, inox									
M6	20	14	2,5	5	10	8	250	15	22590.0206

Exemple d'application

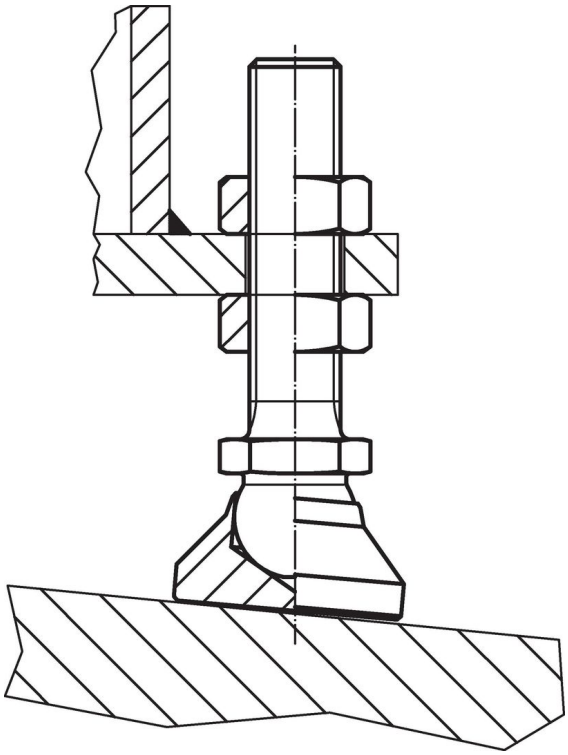

Conformité

Conforme à la directive RoHS
Conforme à la directive 2011/65/CE et à la directive 2015/863.

Ne contient pas de substances SVHC
Pas de substances SVHC avec une teneur supérieure à 0,1% m/m – Liste SVHC [REACH] au 23.01.2024.

Ne contient pas de substances de la Proposition 65
Aucune des substances de la Proposition 65 présente.
https://www.P65Warnings.ca.gov/

Ne contient pas de minerais de la guerre
Ce produit ne contient pas de substances classées comme "minerais de la guerre" telles que le tantale, l'étain, l'or ou le wolfram provenant de République démocratique du Congo ou de pays frontaliers.