Poussoirs latéraux • lisses, avec joint d'étanchéité

22150.0165

Description produit

Utilisables pour positionner et appliquer une pression, p. ex. pour la peinture ou le sablage de pièces.
Joint d'étanchéité pour protéger des copeaux et poussières.

Matières

Joint
- CR

Corps
- aluminium

Ressort
- inox

Embout
- thermoplastique (POM), blanc

Assemblage

Montage par emmanchement.
Formule de calcul de l'entraxe pour l'alésage de montage :
$l_0 = z/2 + w + x$,
l_0 = entraxe,
y = hauteur de pièce,
w = longueur de pièce,
x = dimension coordonnée,
s = course
z = diamètre de butée
Calcul dimension x :
y supérieur ou égal à $l_2 - d_2/2$, alors $x = d_2/2 - s$
ou
y inférieur à $l_2 - d_2/2$, alors $x = d_2/2 - s - [(l_2 - d_2/2 - y) * 0{,}123]$

Caractéristique

Ressort léger = ressort inox

Plus d'informations

Autres produits

- Douilles excentriques, pour poussoirs latéraux, lisses

Plan

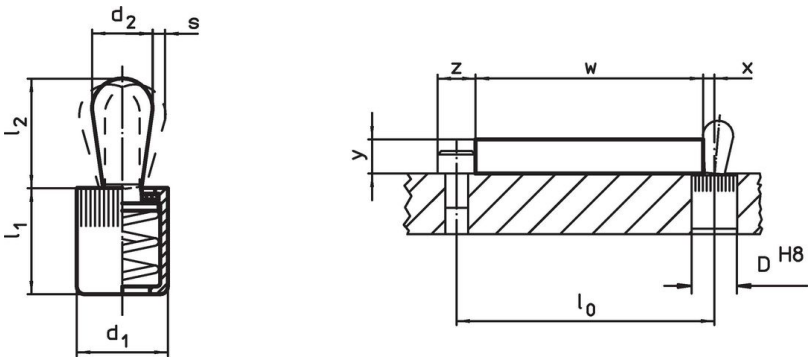

Informations détaillées

Dimensions d_1 [mm]	Dimensions d_2 [mm]	Pression F max. [1] ~ [N]	Dimensions l_1 -2 [mm]	Dimensions l_2 ±0,5 [mm]	Course s [mm]	Alésage de positionnement D H8 [mm]	max. [°C]	[g]	Référence article
Embout: thermoplastique/embout en thermoplastique, force légère du ressort									
10	**6**	**40**	12	10,3	2	10	80	1,6	22150.0165

[1] valeur moyenne mesurée

Accessoires

	Dimensions d_1 [mm]	[g]	Référence article
outil de montage			
	10	49	22150.0831

Exemple d'application

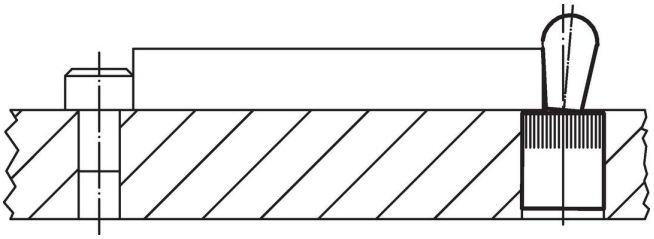

Conformité

Conforme à la directive RoHS
Conforme à la directive 2011/65/CE et à la directive 2015/863.

Ne contient pas de substances SVHC
Pas de substances SVHC avec une teneur supérieure à 0,1% m/m – Liste SVHC [REACH] au 23.01.2024.

Ne contient pas de substances de la Proposition 65
Aucune des substances de la Proposition 65 présente.
https://www.P65Warnings.ca.gov/

Ne contient pas de minerais de la guerre
Ce produit ne contient pas de substances classées comme "minerais de la guerre" telles que le tantale, l'étain, l'or ou le wolfram provenant de République démocratique du Congo ou de pays frontaliers.