Doigts d'indexage • avec anneau de traction

22120.1420

Description produit

Les doigts d'indexage sont utilisés pour les alésages d'indexage.

Matières

Corps
- inox 1.4305

Embout
- inox 1.4305, nickelé

Anneau de traction
- inox 1.4310

Assemblage

Les contre-écrous doivent être commandés séparément.

Fonctionnement

Pour le modèle avec blocage, tournez l'anneau de 90 ° et bloquez le dans l'encoche après après avoir rentré complètement l'embout, (dans le cas ou l'embout doit être temporairement rentré).

Plus d'informations

Autres produits

- Brides de fixation, pour doigts et verrous d'indexage, en zamac
- Douilles de fixation, pour doigts et verrous d'indexage
- Entretoise, pour doigts d'indexage
- Brides de fixation, pour doigts et verrous d'indexage

Plan

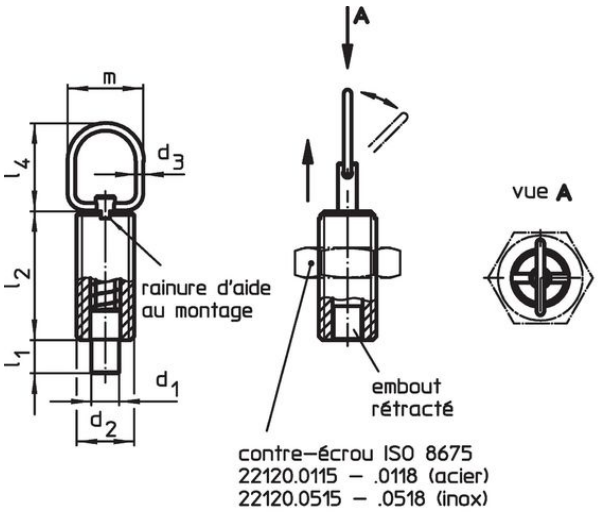

croquis 1

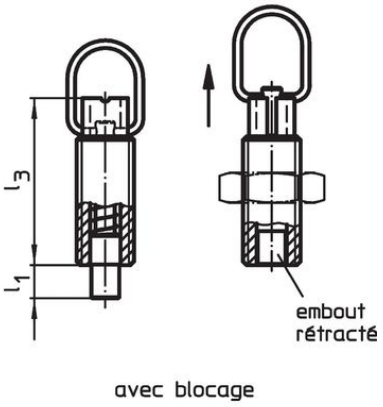

croquis 2

Informations détaillées

Dimensions								Course	Pression[1]				Référence article
d_1 -0,05 -0,1	d_2	d_3	l_1 min.	l_2	l_3	l_4	m	s	F_1 ~	F_2 ~	max.		
[mm]								[mm]	[N]		[°C]	[g]	
sans blocage – croquis 1, inox													
8	**M16 x 1,5**	2	9	34	44	25	22	9	7	27	250	45	22120.1420

[1] valeur moyenne mesurée

Accessoires

	Dimensions d_2 [mm]	Ouverture de clé [mm]	[g]	Référence article
contre écrous ISO 8675 (DIN 439), inox				
	M16 x 1,5	24	15,0	22120.0518

Exemple d'application

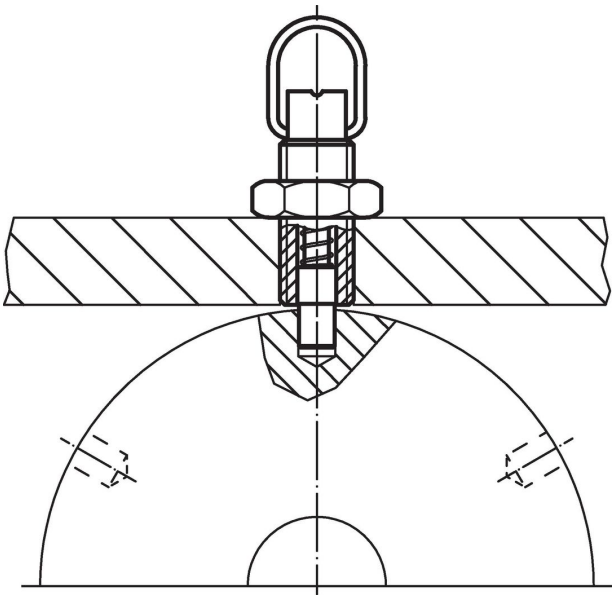

Conformité

Conforme à la directive RoHS
Conforme à la directive 2011/65/CE et à la directive 2015/863.

Ne contient pas de substances SVHC
Pas de substances SVHC avec une teneur supérieure à 0,1% m/m – Liste SVHC [REACH] au 23.01.2024.

Ne contient pas de substances de la Proposition 65
Aucune des substances de la Proposition 65 présente.
https://www.P65Warnings.ca.gov/

Ne contient pas de minerais de la guerre
Ce produit ne contient pas de substances classées comme "minerais de la guerre" telles que le tantale, l'étain, l'or ou le wolfram provenant de République démocratique du Congo ou de pays frontaliers.