Doigts d'indexage • pour pièces de faible épaisseur

22120.0287

Description produit

Doigts d'indexage pour pièces de faible épaisseur avec alésage débouchant.

Matières

Corps
- acier, zingué par galvanisation

Embout
- inox 1.4305, nickelé

Bouton
- thermoplastique PA 6, noir, mat

Assemblage

Grâce à la douille intégrée, les doigts d'indexage peuvent être montées dans des pièces de 1-5 mm d'épaisseur.

Fonctionnement

Pour la version avec blocage, le bouton est tiré, tourné de 90° et bloqué par une encoche. Selon la longueur de blocage, l'embout peut ressortir.

Plus d'informations

Notes

Bouton non démontable.

Autres produits

- Douilles de fixation, pour doigts et verrous d'indexage

Plan

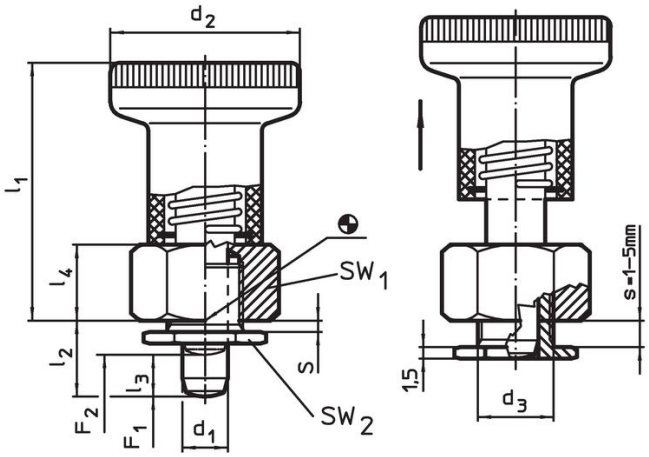

croquis 1

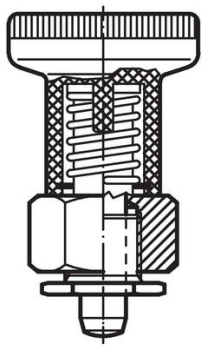

croquis 2

Informations détaillées

Dimensions								SW_1	SW_2	Pression[1]					Référence article
d_1 -0,02 -0,05	l_2	d_2	d_3	l_1	l_3	l_4	s			F_1 ~	F_2 ~	min.	max.		
[mm]								[mm]	[mm]	[N]		[°C]		[g]	
avec blocage – croquis 2															
6	**10,5**	25	10	34	6	10	1 – 5	17	14	8,5	22	-30	80	39	22120.0287

[1] valeur moyenne mesurée

Accessoires

	[g]	Référence article
clé plate		
	26	22120.0299

Exemple d'application

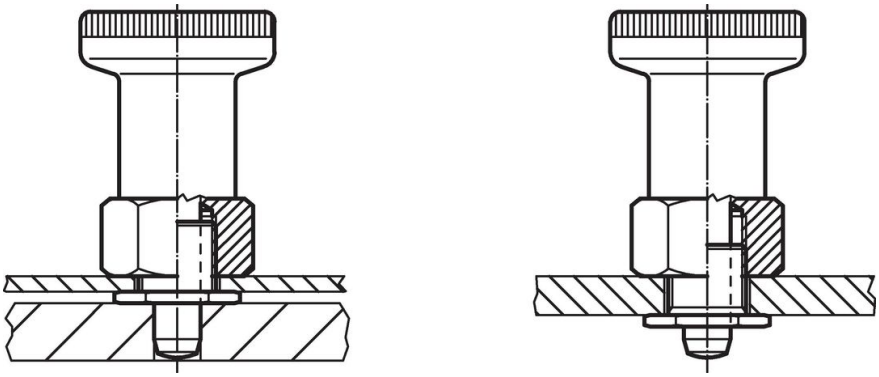

Conformité

Conforme à la directive RoHS
Contient du plomb – Conforme selon les exceptions 6a / 6b / 6c.

Contient des substances SVHC >0,1 % m/m
Contient du plomb – Liste SVHC [REACH] au 23.01.2024.

Contient des substances de la Proposition 65

En cas d'exposition, le plomb peut être cancérigène et reprotoxique.
https://www.P65Warnings.ca.gov/

Ne contient pas de minerais de la guerre
Ce produit ne contient pas de substances classées comme "minerais de la guerre" telles que le tantale, l'étain, l'or ou le wolfram provenant de République démocratique du Congo ou de pays frontaliers.