Doigts d'indexage • sans bague six pans

22120.0046

Description produit

Les doigts d'indexage sont utilisés pour les alésages d'indexage.

Matières

Corps
- acier de décolletage, bruni

Embout
- acier trempé

Bouton
- thermoplastique (PA 6), noir

Assemblage

Des outils de montage appropriés sont disponibles.

Plus d'informations

Notes

Bouton non démontable.
Les contre-écrous doivent être commandés séparément.

Autres produits

- Brides de fixation, pour doigts et verrous d'indexage, en zamac
- Douilles de fixation, pour doigts et verrous d'indexage
- Entretoise, pour doigts d'indexage

Plan

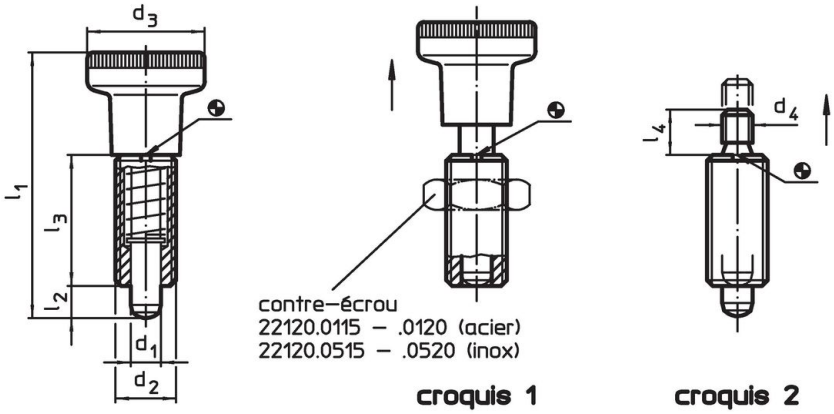

Informations détaillées

Dimensions						Pression[1]					Référence article
d_1 -0,02 -0,05	d_2	d_3	l_1 ~	l_2 min.	l_3	F_1 ~	F_2 ~	min.	max.		
[mm]						[N]		[°C]		[g]	
avec bouton – croquis 1, acier de decolletage											
6	M12 x 1,5	25	54,5	6	26	6,5	19	-30	80	27	22120.0046

[1] valeur moyenne mesurée

Accessoires

	Dimensions d_2 [mm]	Ouverture de clé [mm]	[g]	Référence article
contre écrous ISO 8675 (DIN 439), acier				
	M12 x 1,5	18	7,5	**22120.0116**
outil de montage, acier				
	M12 x 1,5	–	14,0	**22120.0956**

Exemple d'application

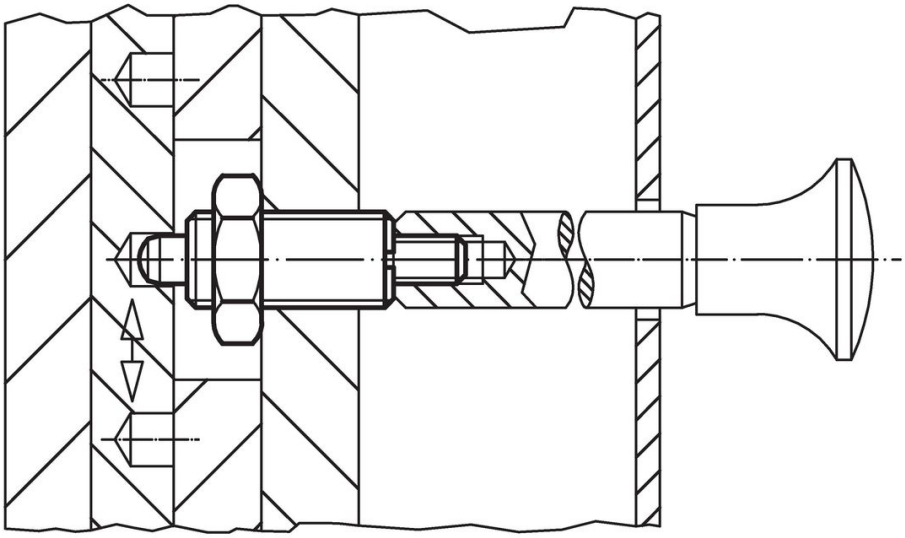

Conformité

Conforme à la directive RoHS
Contient du plomb – Conforme selon les exceptions 6a / 6b / 6c.

Contient des substances SVHC >0,1 % m/m
Contient du plomb – Liste SVHC [REACH] au 23.01.2024.

Contient des substances de la Proposition 65

En cas d'exposition, le plomb peut être cancérigène et reprotoxique.
https://www.P65Warnings.ca.gov/

Ne contient pas de minerais de la guerre
Ce produit ne contient pas de substances classées comme "minerais de la guerre" telles que le tantale, l'étain, l'or ou le wolfram provenant de République démocratique du Congo ou de pays frontaliers.