Douilles de positionnement • pour doigts et verrous d'indexage

22110.0464

Description produit

Les douilles de positionnement conviennent aux doigts d'indexage et aux verrous d'indexage.
Faible usure grâce au cône trempé.

Matières

- acier, trempé, bruni

Plan

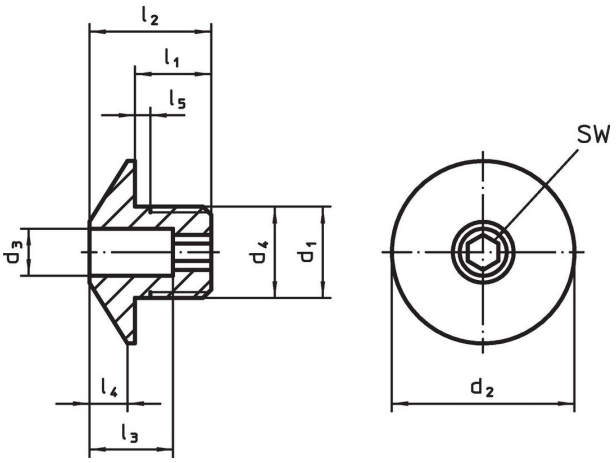

Informations détaillées

Dimensions									Pour boulon	SW		Référence article
d_1	d_3 +0,1	d_2	d_4 -0,05	l_1	l_2	l_3	l_4	l_5 +0,5				
[mm]									[mm]	[mm]	[g]	
acier												
M12 x 1,5	**4,2**	24	12	10	16	11	5	1,5	**4**	4	17	22110.0464

Exemple d'application

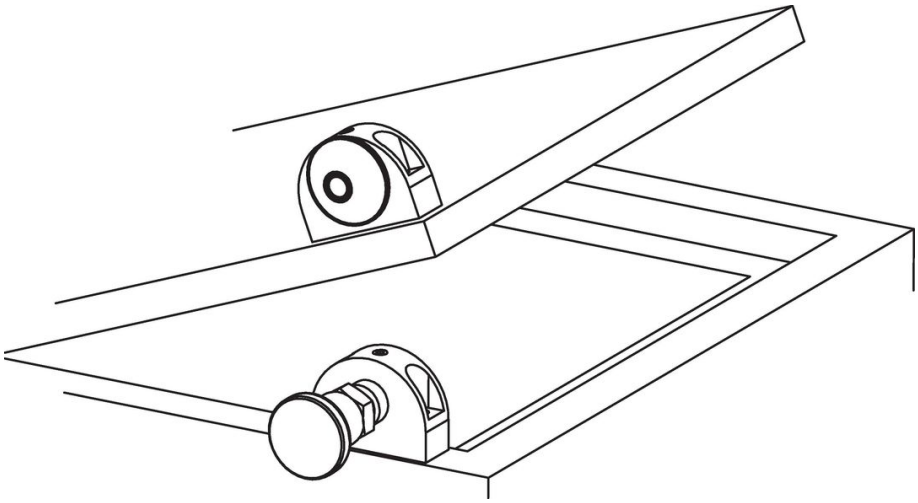

Conformité

Conforme à la directive RoHS

Contient du plomb – Conforme selon les exceptions 6a / 6b / 6c.

Contient des substances SVHC >0,1 % m/m

Contient du plomb – Liste SVHC [REACH] au 23.01.2024.

Contient des substances de la Proposition 65

En cas d’exposition, le plomb peut être cancérigène et reprotoxique.
https://www.P65Warnings.ca.gov/

Ne contient pas de minerais de la guerre

Ce produit ne contient pas de substances classées comme "minerais de la guerre" telles que le tantale, l’étain, l’or ou le wolfram provenant de République démocratique du Congo ou de pays frontaliers.