Poussoirs • à six pans creux et joint d'étanchéité

22060.0048

Description produit

Les poussoirs à ressort peuvent être utilisées pour le blocage ainsi pour appliquer une pression ou éjecter.
Le joint d'étanchéité empêche l'infiltration de liquide dans le poussoir.

Matières

Embout
- acier de décolletage, trempé, bruni

Joint
- NBR

Corps
- acier de décolletage, bruni

Ressort
- inox

Assemblage

Les poussoirs peuvent être montés et démontés grâce au six pans ou à la fente de vis.
Pour le serrage côté embout, merci d'utiliser l'outil de montage adapté.

Caractéristique

Ressort standard: aucun marquage

ressort normal

ressort puissant

Plus d'informations

Notes

Réalisations spéciales sur demande.
Les poussoirs subissent un contrôle de la force et de la course.

Références

Écarts sur cote l, puissance de ressort et résistance à la température par rapport à la version EH 22060. "sans joint d'étanchéité". Frein filet sur demande - se reporter à la fiche de renseignements techniques -

Autres produits

- Poussoirs, avec six pans creux

Plan

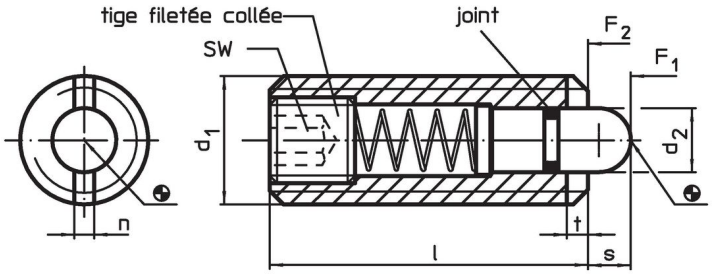

Informations détaillées

Dimensions					SW	Course	Pression[1]					Référence article
d_1	d_2	l	n	t		s	F_1 ~	F_2 ~	min.	max.		
[mm]					[mm]	[mm]	[N]		[°C]		[g]	
acier de décolletage, ressort standard												
M8	3,8	26	1,5	1,4	2,5	3	9	24	-30	80	6,7	22060.0048

[1] valeur moyenne mesurée

Accessoires

	Dimensions					Référence article
	d_1	b	d	l		
	[mm]				[g]	
outil de montage pour fente de vis (coté embout)						
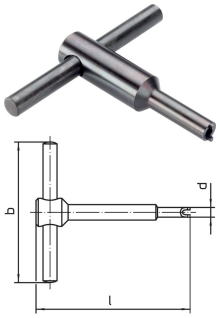	**M 8**	60	6,45	70	39	22060.0908

Exemple d'application

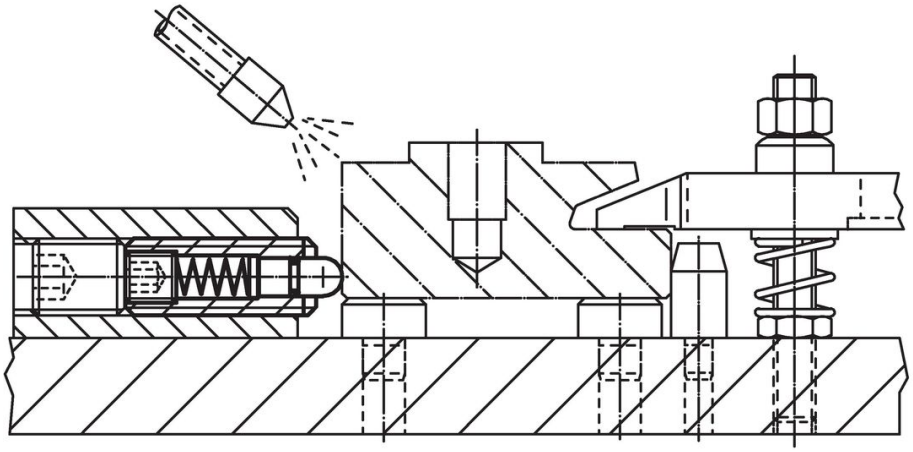

Conformité

Conforme à la directive RoHS
Contient du plomb – Conforme selon les exceptions 6a / 6b / 6c.

Contient des substances SVHC >0,1 % m/m
Contient du plomb – Liste SVHC [REACH] au 23.01.2024.

Contient des substances de la Proposition 65

En cas d’exposition, le plomb peut être cancérigène et reprotoxique.
https://www.P65Warnings.ca.gov/

Ne contient pas de minerais de la guerre
Ce produit ne contient pas de substances classées comme "minerais de la guerre" telles que le tantale, l’étain, l’or ou le wolfram provenant de République démocratique du Congo ou de pays frontaliers.