Poussoirs • à bille, tête et six pans creux

22030.1050

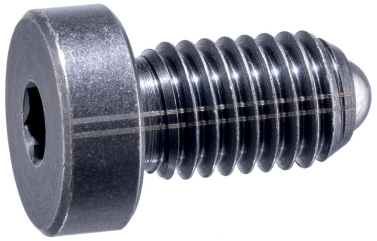

Description produit

Les poussoirs à ressort peuvent être utilisées pour le blocage ainsi pour appliquer une pression ou éjecter.
Positionnement en profondeur précis grâce à la tête.

Matières

Corps
- acier de décolletage, bruni

Bille
- acier à roulement, trempé

Ressort
- inox

Assemblage

Bien respecter l_3 pour M 4 / M 5.

Caractéristique

Force puissante du ressort : marqué par deux lignes

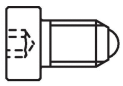

Force ressort standard

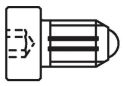

Force ressort puissante

Plus d'informations

Notes

Réalisations spéciales sur demande.
Les poussoirs subissent un contrôle de la force et de la course.

Références

Frein filet sur demande - se reporter à la fiche de renseignements techniques -
Calcul de la résistance d'enclenchement - se reporter à la fiche de renseignements techniques -

Plan

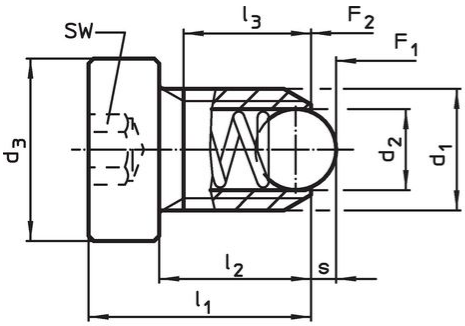

taille M4+M5

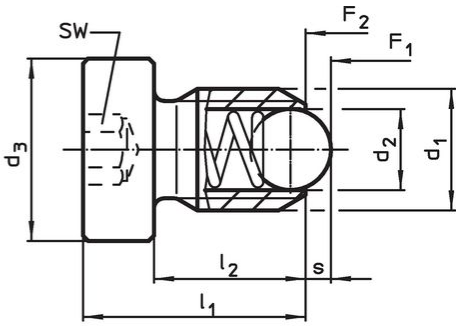

taille M6–M12

Informations détaillées

Dimensions						SW	Course	Pression[1]				Référence article
d_1	d_2	d_3	l_1	l_2	l_3 min.		s	F_1 ~	F_2 ~	max.		
[mm]						[mm]	[mm]	[N]		[°C]	[g]	
acier de décolletage, ressort puissant												
M5	3	8	14	10	8,2	2,5	0,9	15	22	250	2,3	**22030.1050**

[1] valeur moyenne mesurée

Exemple d'application

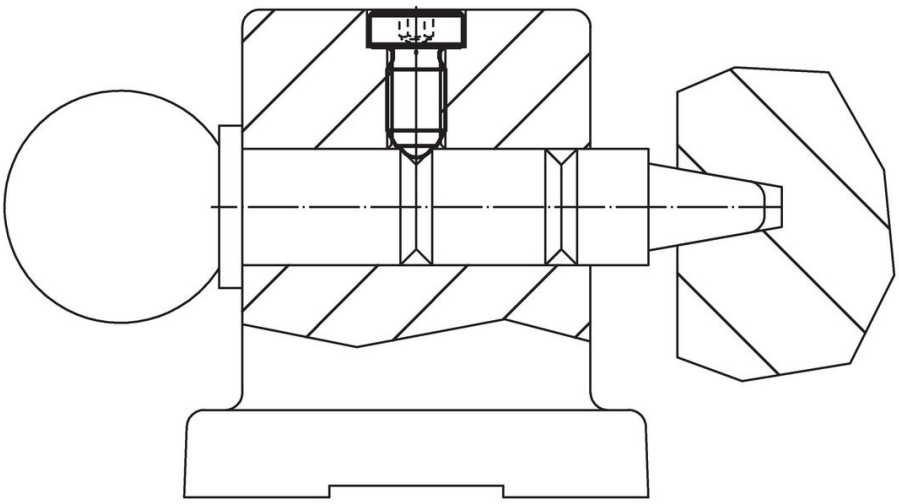

Conformité

Conforme à la directive RoHS
Contient du plomb – Conforme selon les exceptions 6a / 6b / 6c.

Contient des substances SVHC >0,1 % m/m
Contient du plomb – Liste SVHC [REACH] au 23.01.2024.

Contient des substances de la Proposition 65
En cas d’exposition, le plomb peut être cancérigène et reprotoxique.
https://www.P65Warnings.ca.gov/

Ne contient pas de minerais de la guerre
Ce produit ne contient pas de substances classées comme "minerais de la guerre" telles que le tantale, l’étain, l’or ou le wolfram provenant de République démocratique du Congo ou de pays frontaliers.