Lardons doubles

1031.300

Description produit

Matières

- acier, cémenté, rectifié

Plus d'informations

Autres produits

- Clés six pans

Plan

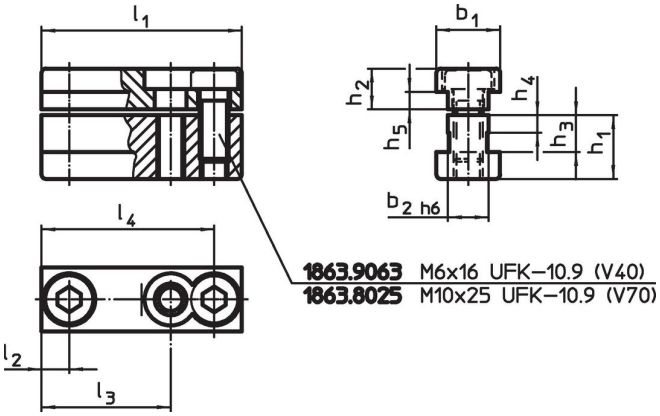

Informations détaillées

Système	Dimensions										Référence article
	l_1	l_2	b_1	b_2	h_1	h_2	h_3	h_4	h_5	[g]	
	[mm]										
V40	24	12	15	10	13,5	7,5	8,5	4	3,5	43	1031.300

Conformité

Conforme à la directive RoHS

Conforme à la directive 2011/65/CE et à la directive 2015/863.

Ne contient pas de substances SVHC

Pas de substances SVHC avec une teneur supérieure à 0,1% m/m – Liste SVHC [REACH] au 23.01.2024.

Ne contient pas de substances de la Proposition 65

Aucune des substances de la Proposition 65 présente.
https://www.P65Warnings.ca.gov/

Ne contient pas de minerais de la guerre

Ce produit ne contient pas de substances classées comme "minerais de la guerre" telles que le tantale, l'étain, l'or ou le wolfram provenant de République démocratique du Congo ou de pays frontaliers.