Posicionadores Laterales • lisos, herméticos, con rosca hembra - PULGADAS

EH 2B150.

Descripción del producto

Sirven para posicionar y presionar las piezas, por ejemplo durante la pintura y el arenado. Herméticos contra las virutas y suciedad.

Material

Junta
- CR

Cuerpo
- Aluminio Al

Arandela roscada
- Acero, pavonado

Muelle
- Acero inoxidable
- Acero, pavonado
- Acero, cincado por galvanización

Montaje

Fórmula para calcular la distancia entre centros para el agujero de montaje:
$l_0 = z/2 + w + x$,
l_0 = distancia entre centros,
y = altura de la pieza a mecanizar,
w = largo de la pieza a mecanizar,
x = carrera,
z = diámetro del tope
Cálculo de x para piezas a mecanizar:
$x = d_2/2 - s$
Los posicionadores laterales se montan presionando sobre ellos.

Características

Versión con muelle suave = muelle de acero inoxidable
Versión con muelle estándar = muelle de acero, pavonado
Versión con muelle fuerte = muelle de acero, cincado por galvanización

Más información

Notas

Se pueden montar espigas roscadas en la rosca interior.

Otros productos

- Excéntricas, para posicionadores laterales, lisos - PULGADAS

Dibujo

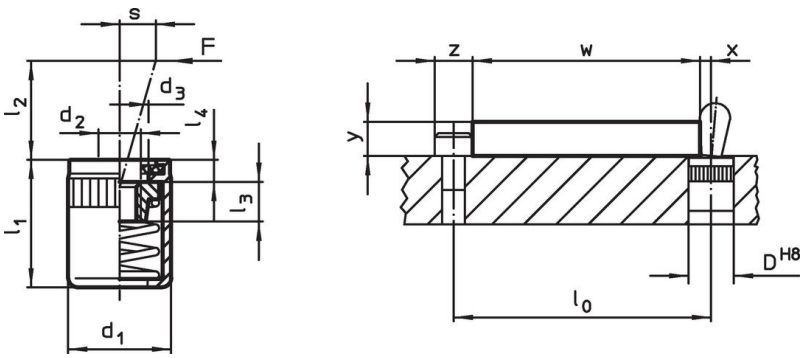

Información para el pedido

Dimensiones d_1 [in]	Dimensiones d_2	Presión F máx. [1] ~ [lb]	Dimensiones d_3 +0,008 [mm]	l_1 -0,08 [in]	l_2 [in]	l_3 [in]	l_4 [in]	Carrera s [in]	Alojamiento D H8 [in]	máx. [°F]	[oz]	Referencia
Muelle suave												
7/16	**#8-32**	**4,5**	0,248	0,430	0,100	0,177	0,063	0,063	7/16	230	0,083	**2B150.1120**
7/16	**#8-32**	**9,0**	0,248	0,430	0,295	0,177	0,063	0,079	7/16	230	0,085	**2B150.1125**
5/8	**1/4-20**	**22,5**	0,401	0,709	0,453	0,295	0,079	0,126	5/8	230	0,368	**2B150.1140**

[1] valor medio estadístico

Dimensiones d_1 [in]	Dimensiones d_2	Presión F máx. [1] ~ [lb]	Dimensiones d_3 +0,008 [mm]	l_1 -0,08 [in]	l_2 [in]	l_3 [in]	l_4 [in]	Carrera s [in]	Alojamiento D H8 [in]	máx. [°F]	[oz]	Referencia
muelle estándar												
7/16	**#8-32**	**11,2**	0,248	0,430	0,100	0,177	0,063	0,063	7/16	230	0,090	2B150.1121
7/16	**#8-32**	**16,9**	0,248	0,430	0,295	0,177	0,063	0,079	7/16	230	0,094	2B150.1126
5/8	**1/4-20**	**34,0**	0,401	0,709	0,453	0,295	0,079	0,126	5/8	230	0,312	2B150.1141
Muelle fuerte												
7/16	**#8-32**	**22,5**	0,248	0,430	0,100	0,177	0,063	0,063	7/16	230	0,096	2B150.1122
7/16	**#8-32**	**34,0**	0,248	0,430	0,295	0,177	0,063	0,079	7/16	230	0,107	2B150.1127
5/8	**1/4-20**	**45,0**	0,401	0,709	0,453	0,295	0,079	0,126	5/8	230	0,334	2B150.1142

[1] valor medio estadístico

Accesorios

	Dimensiones d_1 [in]	[oz]	Referencia
Herramienta de Montaje			
	7/16	1,749	22150.0831
	5/8	3,749	22150.0833

Cumplimiento

Para obtener información detallada sobre el cumplimiento, seleccione el número de artículo deseado.