Bisagras • acero inoxidable
EH 25162.

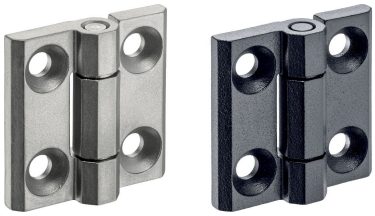

Descripción del producto

Estas bisagras de acero inoxidable se caracterizan por su diseño compacto.
Los pasadores de bisagra están prensados y, por lo tanto, son adecuados para su uso en caso de fuertes vibraciones y golpes.
Los emparejamientos de fricción apropiados de los componentes de la bisagra y la lubricación reducen la abrasión al mínimo.
La versión con escalones de centrado evita el deslizamiento lateral bajo cargas elevadas y, por lo tanto, protege los tornillos de fijación de fuerzas laterales inaceptables.

Material

Cuerpo
- Acero inoxidable 1.4405, granallado
- acero inoxidable 1.4405, recubierto de plástico, negro similar a RAL 9005, estructura mate

Eje
- Acero inoxidable

Dibujo

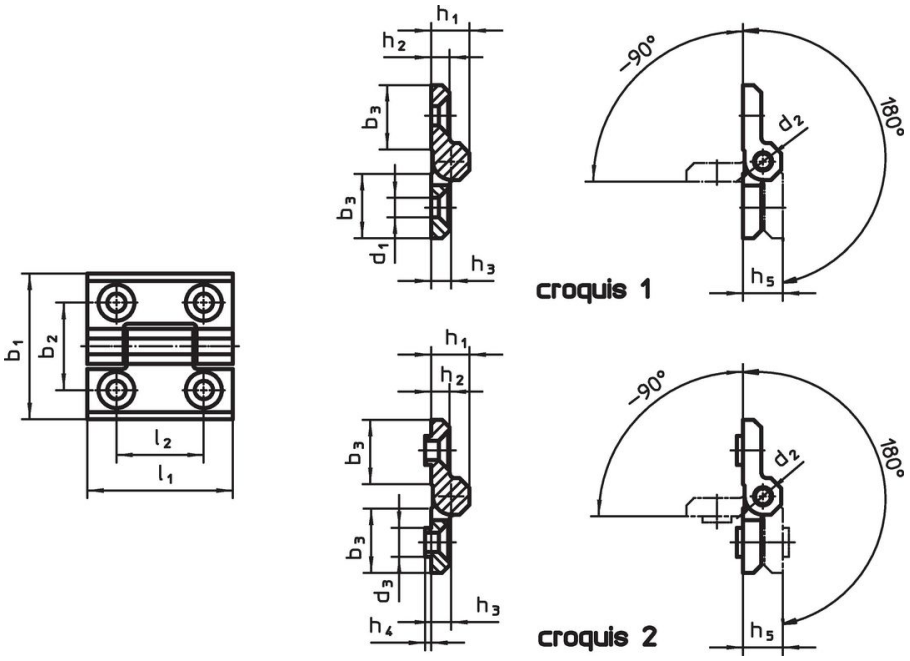

Información para el pedido

Dimensiones [mm]													[g]	Referencia
b_1	l_1	b_2	b_3	d_1	d_2	d_3	h_1	h_2	h_3	h_4	h_5	l_2		
sin medidas de centrado – croquis 1, mate														
50	**50**	30	21,0	6,3	6	9,5	12,5	6	6,5	2	13	30	109	25162.0035
60	**60**	36	25,5	8,3	8	12,5	16,0	8	8,5	3	17	36	210	25162.0045
80	**80**	50	36,0	10,3	10	14,5	20,0	10	10,5	4	21	50	470	25162.0075
sin medidas de centrado – croquis 1, negro														
50	**50**	30	21,0	6,3	6	9,5	12,5	6	6,5	2	13	30	109	25162.0135
60	**60**	36	25,5	8,3	8	12,5	16,0	8	8,5	3	17	36	210	25162.0145
80	**80**	50	36,0	10,3	10	14,5	20,0	10	10,5	4	21	50	470	25162.0175
con medidas de centrado – croquis 2, mate														
50	**50**	30	21,0	6,3	6	9,5	12,5	6	6,5	2	13	30	110	25162.0040
60	**60**	36	25,5	8,3	8	12,5	16,0	8	8,5	3	17	36	218	25162.0050
80	**80**	50	36,0	10,3	10	14,5	20,0	10	10,5	4	21	50	481	25162.0080

Dimensiones														Referencia
b_1	l_1	b_2	b_3	d_1	d_2	d_3	h_1	h_2	h_3	h_4	h_5	l_2	[g]	
[mm]														
con medidas de centrado – croquis 2, negro														
50	**50**	30	21,0	6,3	6	9,5	12,5	6	6,5	2	13	30	110	**25162.0140**
60	**60**	36	25,5	8,3	8	12,5	16,0	8	8,5	3	17	36	218	**25162.0150**
80	**80**	50	36,0	10,3	10	14,5	20,0	10	10,5	4	21	50	481	**25162.0180**

Cumplimiento

Cumple con RoHS
Cumple con la Directiva 2011/65/UE y la Directiva 2015/863.

No contiene sustancias SVHC
Ninguna sustancia SVHC con más del 0,1% p/p contenida - Lista SVHC [REACH] desde 23.01.2024.

No contiene sustancias de la Proposición 65
No se incluyen sustancias de la Propuesta 65.
https://www.P65Warnings.ca.gov/

Libre de Materiales Conflictivos
Este producto no contiene ninguna sustancia designada como "minerales en conflicto" como tantalio, estaño, oro o tungsteno de la República Democrática del Congo o países adyacentes.