Antivibrantes • forma parabólica

EH 25150.

Descripción del producto

Para utilización como tope de goma.
Gracias a su forma de parábola la absorción inicial es suave y aumenta progresivamente.
La dureza es 55 ±5° Shore A. Otras durezas (40 ±5° Shore A y 70 ± 5° Shore A) bajo pedido.

Material

Pletina
- Acero, cincado, cromado azul

Casquillo roscado
- Acero, cincado, cromado azul

Cuerpo
- Caucho natural (NR), negro

Tornillo
- Acero, cincado, cromado azul

Más información

Otros productos

- Pies de Apoyo, Amortiguación del golpe

Dibujo

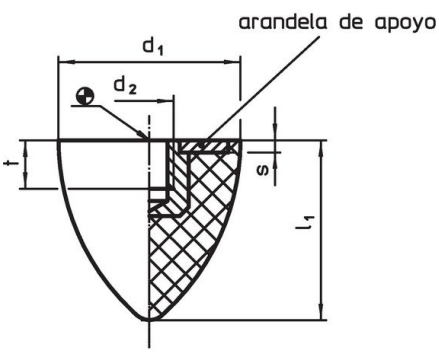

croquis 1

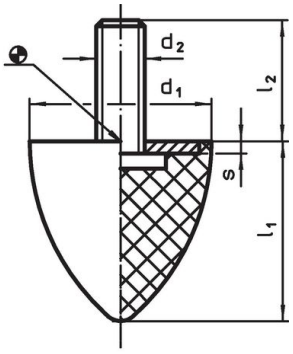

croquis 2

Información para el pedido

Dimensiones						Elasticidad	Carga	Carrera				Referencia
d_1 ±1,5	l_1 ±1,5	d_2	l_2	s	t ~	~	máx.	~	mín.	máx.		
[mm]						[N/mm]	[N]	[mm]	[°C]		[g]	
con rosca hembra – croquis 1												
20	**24**	M 6	–	2	5,0	16,6	100	6,00	-30	80	8,5	25150.0522
30	**30**	M 8	–	2	6,5	24,0	150	6,25	-30	80	23,0	25150.0532
30	**36**	M 8	–	2	6,5	26,6	200	7,50	-30	80	30,0	25150.0533
35	**40**	M 8	–	2	6,5	65,0	650	10,00	-30	80	40,0	25150.0537
50	**61**	M 8	–	2	6,5	50,0	750	15,00	-30	80	110,0	25150.0552
50	**68**	M10	–	2	7,0	50,0	850	17,00	-30	80	120,0	25150.0553
con rosca macho – croquis 2												
20	**24**	M 6	18	2	–	16,6	100	6,00	-30	80	11,0	25150.0622
30	**30**	M 8	18	2	–	24,0	150	6,25	-30	80	29,0	25150.0632
30	**36**	M 8	20	2	–	26,6	200	7,50	-30	80	33,0	25150.0633
35	**40**	M 8	23	2	–	65,0	650	10,00	-30	80	45,0	25150.0637
50	**61**	M 8	28	2	–	50,0	750	15,00	-30	80	114,0	25150.0652
50	**68**	M10	28	2	–	50,0	850	17,00	-30	80	136,0	25150.0653

Ejemplo de aplicación

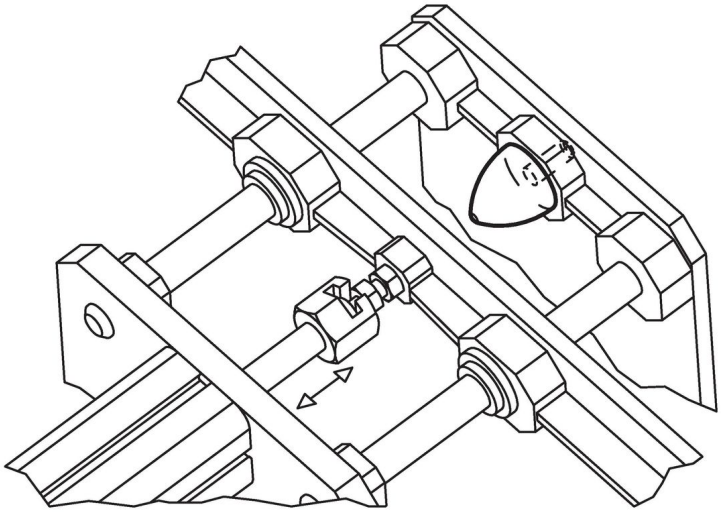

Cumplimiento

Cumple con RoHS
Contiene plomo - cumple con las excepciones 6a / 6b / 6c.

Contiene sustancias SEP > 0,1% p / p
Contiene plomo - Lista SVHC [REACH] desde 23.01.2024.

Contiene sustancias de la Proposición 65
El plomo puede causar cáncer y daño reproductivo debido a la exposición
https://www.P65Warnings.ca.gov/

Libre de Materiales Conflictivos
Este producto no contiene ninguna sustancia designada como "minerales en conflicto" como tantalio, estaño, oro o tungsteno de la República Democrática del Congo o países adyacentes.