Collarines de fijación • de rápido montaje

EH 25071.

Descripción del producto

Utilizado para posicionar, bloquear o como rápido ajuste en ejes.
Rápido, autobloqueante, nulo en vibraciones, se monta con una mano en dirección de tracción.

Material

Cuerpo
- Termoplástico PA 6, negro

Partes internas
- Acero inoxidable

Junta tórica
- NBR

Dibujo

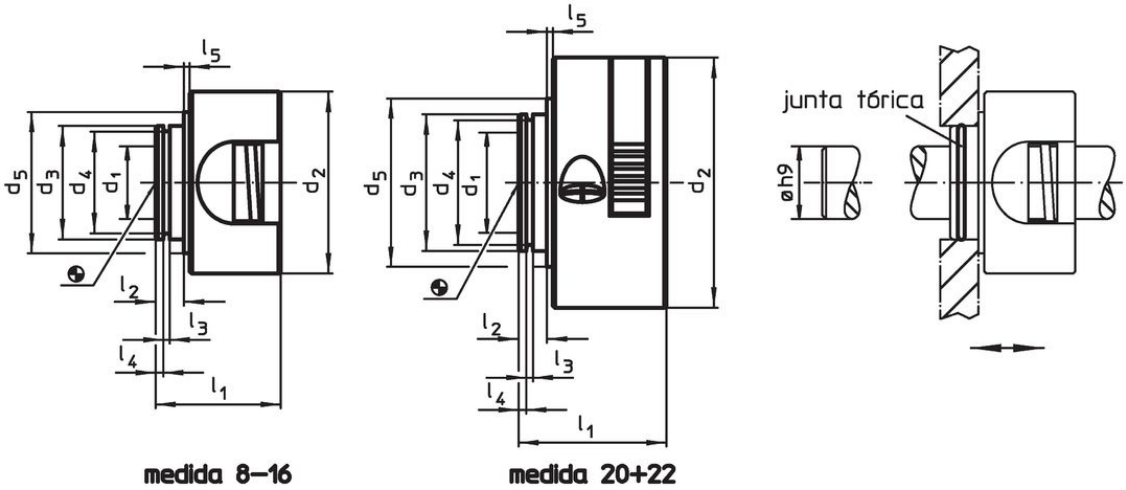

Información para el pedido

Dimensiones										F			Referencia
d_1 +0,1	d_2	d_3	d_4	d_5	l_1	l_2	l_3	l_4	l_5	Fuerza de sujeción axial, unilateral	máx.		
[mm]										[N]	[°C]	[g]	
8	40	25	22,4	31	27,5	7	1,7	3,15	0,5	250	80	31	25071.0008
10	40	25	22,4	31	27,5	7	1,7	3,15	0,5	250	80	34	25071.0010
12	40	25	22,4	31	27,5	7	1,7	3,15	0,5	350	80	30	25071.0012
15	40	25	22,4	31	27,5	7	1,7	3,15	0,5	350	80	28	25071.0015
16	40	25	22,4	31	27,5	7	1,7	3,15	0,5	380	80	27	25071.0016
20	55	30	27,4	37	32,5	7	1,7	2,65	0,5	320	80	51	25071.0020
22	55	30	27,4	37	32,5	7	1,7	2,65	0,5	320	80	49	25071.0022

Accesorios

	Dimensiones d [mm]	Adecuado para la medida [mm]	[g]	Referencia
Junta tórica				
	22 x 1,5	8, 10, 12, 15, 16	0,2	25071.0052
	27 x 1,5	20, 22	0,2	25071.0054

Ejemplo de aplicación

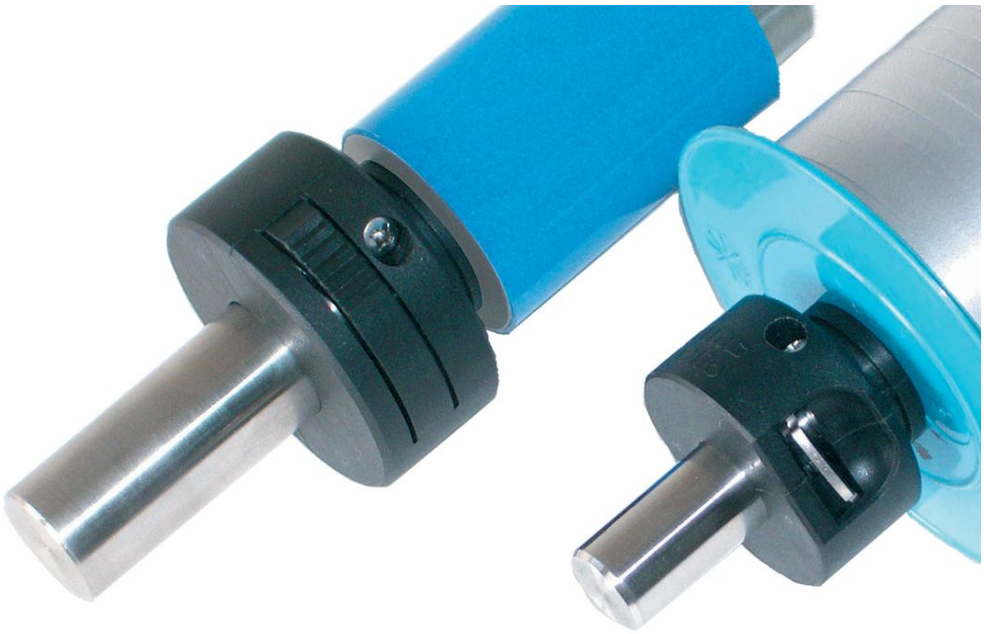

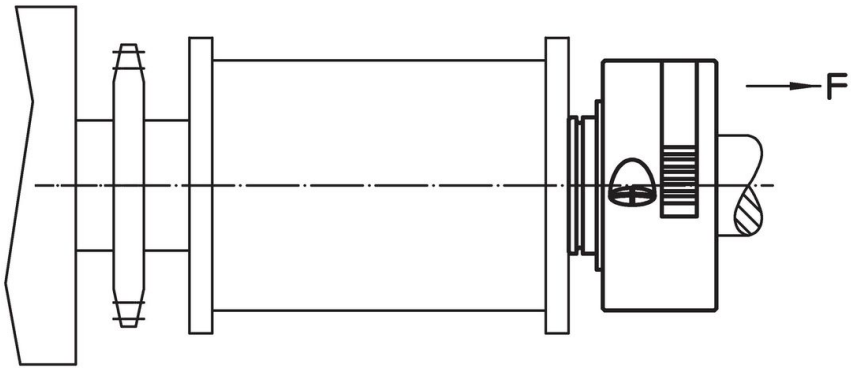

Cumplimiento

Para obtener información detallada sobre el cumplimiento, seleccione el número de artículo deseado.