Elementos de Detección • con adaptador de sensor

EH 25010.

Descripción del producto

Posicionador robusto y compacto con rosca de paso fino y con sensor de posición integrado mediante sensores de proximidad estándar. Para múltiples aplicaciones, por ejemplo, para cierres que incluyan control de posición, para sensores inductivos de **contacto.** Rango de maniobra ajustable mediante la posición de roscado del sensor. La sensibilidad del conmutador de maniobra puede ajustarse a lo largo de todo el recorrido.

Material

Vástago
- Acero inoxidable 1.4305

Cuerpo
- Acero inoxidable 1.4305

Tuerca
- Latón (ISO 4035), niquelado

Muelle
- Acero inoxidable

Más información

Otros productos

- Unidades de Sondeo, con sensor

Dibujo

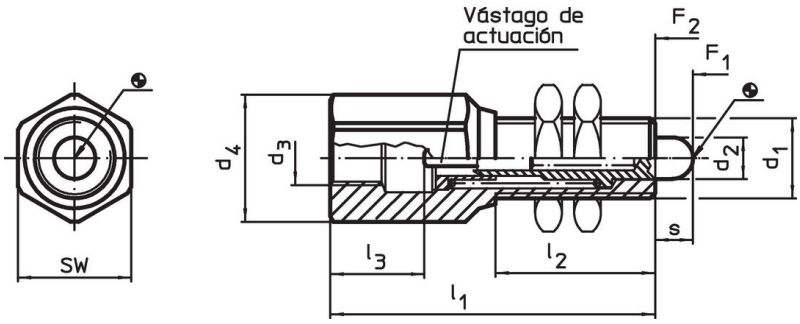

Información para el pedido

Dimensiones								SW	Presión[1]			Referencia
d_1	d_2	d_3	d_4	l_1	l_2	l_3 ~	s		F_1 ~	F_2 ~		
[mm]								[mm]	[N]		[g]	
M12 x 1	6,2	M 8 x 1	19,0	44	20	15,5	5,6	17	24,0	41,5	57	25010.0012
M16 x 1	8,5	M12 x 1	21,5	65	32	20,0	7,5	19	32,5	65,5	102	25010.0016

[1] valor medio estadístico

Ejemplo de aplicación

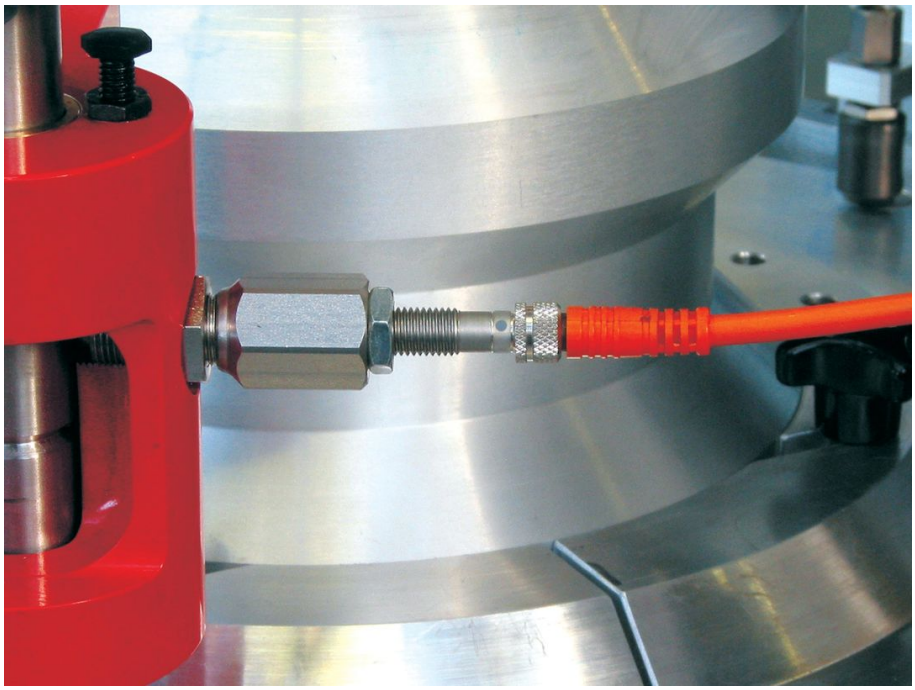

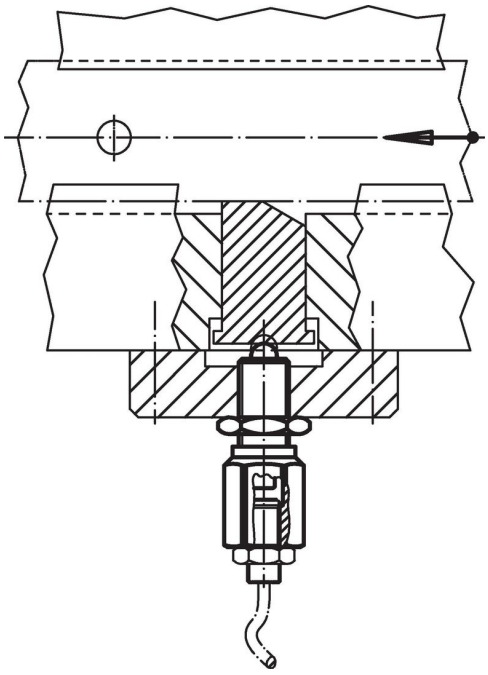

Cumplimiento

Cumple con RoHS

Contiene plomo - cumple con las excepciones 6a / 6b / 6c.

Contiene sustancias SEP > 0,1% p / p

Contiene plomo - Lista SVHC [REACH] desde 23.01.2024.

Contiene sustancias de la Proposición 65

El plomo puede causar cáncer y daño reproductivo debido a la exposición
https://www.P65Warnings.ca.gov/

Libre de Materiales Conflictivos

Este producto no contiene ninguna sustancia designada como "minerales en conflicto" como tantalio, estaño, oro o tungsteno de la República Democrática del Congo o países adyacentes.