Tuercas Moleteadas • Plástico

EH 24820.

Descripción del producto

Material

Casquillo
- Acero, cincado por galvanización
- Acero inoxidable 1.4305

Empuñadura
- Termoplástico PA, negro

Dibujo

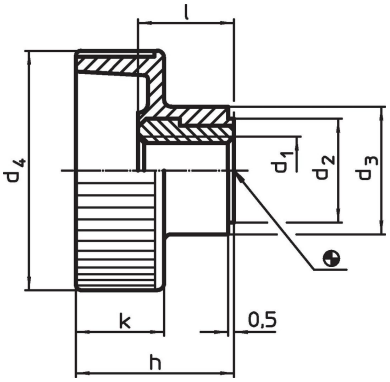

Información para el pedido

Dimensiones										Referencia
d_1	d_2	d_3	d_4	h	k	l	mín.	máx.		
[mm]							[°C]		[g]	
Acero										
M 4	9	12	19	14,0	8,0	9,0	-30	80	4,5	24820.0004
M 5	9	12	19	14,0	8,0	9,0	-30	80	4,0	24820.0005
M 6	12	14	24	16,5	9,5	10,5	-30	80	7,0	24820.0006
M 8	14	16	30	19,5	11,0	11,5	-30	80	10,0	24820.0008
M10	16	18	36	22,5	12,5	14,0	-30	80	15,0	24820.0010
Acero inoxidable										
M 5	9	12	19	14,0	8,0	9,0	-30	80	4,0	24820.0205
M 6	12	14	24	16,5	9,5	10,5	-30	80	7,0	24820.0206
M 8	14	16	30	19,5	11,0	11,5	-30	80	10,0	24820.0208

Ejemplo de aplicación

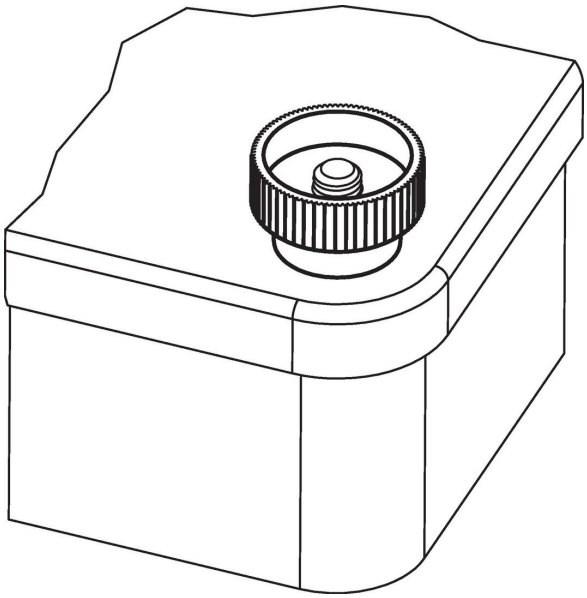

Cumplimiento

Para obtener información detallada sobre el cumplimiento, seleccione el número de artículo deseado.