Pomos Estrella • DIN 6336 baquelita
EH 24670.

Descripción del producto

Material

Casquillo
- Latón
- Acero, cincado por galvanización
- Acero inoxidable A2

Empuñadura
- DIN 7708 - baquelita (PF 31), negro similar a RAL 9005

Dibujo

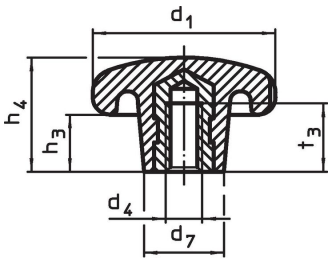

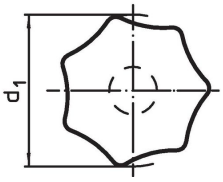

Información para el pedido

Dimensiones								Referencia
d_1	d_4	d_7	h_3	h_4	t_3	máx.		
[mm]						[°C]	[g]	
con casquillo roscado, forma K, Latón								
20	M 4	10	7	13	6,5	110	3,4	24670.0220
con casquillo roscado, forma K, Acero								
25	M 5	12	8	16	9,5	110	7,4	24670.0225
32	M 6	14	10	20	12,0	110	13,0	24670.0232
40	M 8	18	13	25	14,0	110	20,0	24670.0240
50	M10	22	17	32	18,0	110	40,0	24670.0250
63	M12	26	21	40	22,0	110	83,0	24670.0263
80	M16	35	25	50	30,0	110	161,0	24670.0280
con casquillo roscado, forma K, Acero inoxidable								
25	M 5	12	8	16	9,5	110	7,4	24670.1225
32	M 6	14	10	20	12,0	110	13,0	24670.1232
40	M 8	18	13	25	14,0	110	20,0	24670.1240
50	M10	22	17	32	18,0	110	40,0	24670.1250
63	M12	26	21	40	22,0	110	83,0	24670.1263
80	M16	35	25	50	30,0	110	161,0	24670.1280

Ejemplo de aplicación

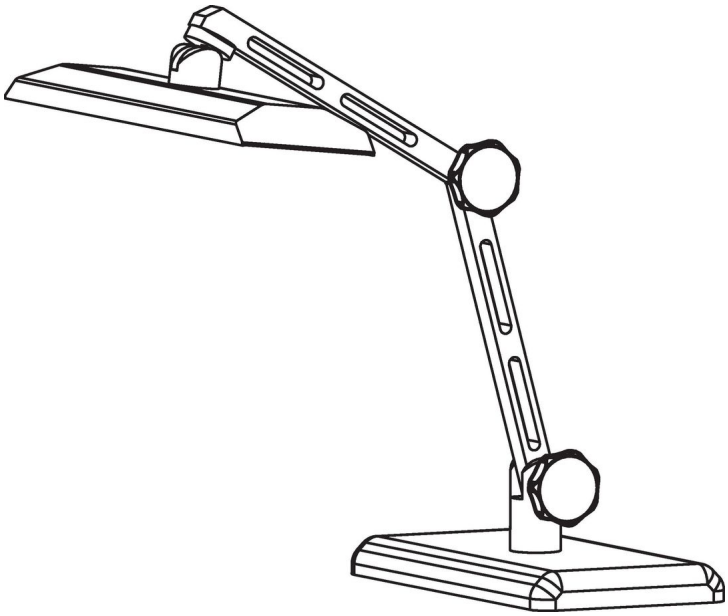

Cumplimiento

Cumple con RoHS
Cumple con la Directiva 2011/65/UE y la Directiva 2015/863.

No contiene sustancias SVHC
Ninguna sustancia SVHC con más del 0,1% p/p contenida - Lista SVHC [REACH] desde 23.01.2024.

No contiene sustancias de la Proposición 65
No se incluyen sustancias de la Propuesta 65.
https://www.P65Warnings.ca.gov/

Libre de Materiales Conflictivos
Este producto no contiene ninguna sustancia designada como "minerales en conflicto" como tantalio, estaño, oro o tungsteno de la República Democrática del Congo o países adyacentes.