Mandos Tipo Seta

EH 24540.

Descripción del producto

Material

Pomo tipo seta
- Baquelita PF 31, negra

Casquillo
- Latón

Tornillo
- Acero, cincado por galvanización

Dibujo

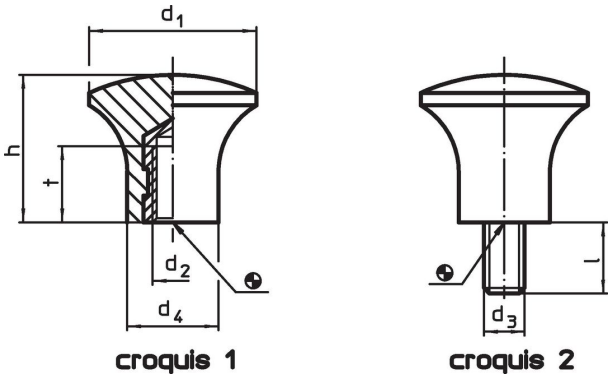

Información para el pedido

Dimensiones									Referencia
d_1	d_2	d_3	l	d_4	h	t	máx. [°C]	[g]	
			[mm]						
con rosca hembra – croquis 1									
17	**M5**	**–**	**–**	10	14	7	110	3,8	**24540.0017**
21	**M6**	**–**	**–**	12	17	11	110	6,2	**24540.0021**
25	**M6**	**–**	**–**	14	21	11	110	11,0	**24540.0025**
33	**M8**	**–**	**–**	18	29	12	110	21,0	**24540.0033**
con rosca macho – croquis 2									
17	**–**	**M5**	**9**	10	14	–	110	4,2	**24540.0117**
21	**–**	**M6**	**10**	12	17	–	110	7,1	**24540.0121**
25	**–**	**M6**	**10**	14	21	–	110	10,0	**24540.0125**
33	**–**	**M8**	**14**	18	29	–	110	23,0	**24540.0133**

Ejemplo de aplicación

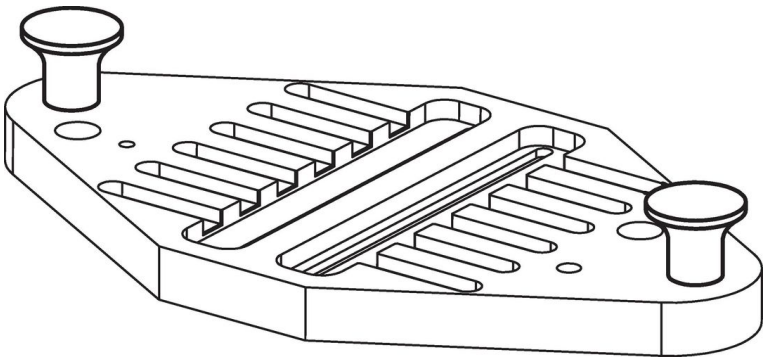

Cumplimiento

Cumple con RoHS

Contiene plomo - cumple con las excepciones 6a / 6b / 6c.

Contiene sustancias SEP > 0,1% p / p

Contiene plomo - Lista SVHC [REACH] desde 23.01.2024.

Contiene sustancias de la Proposición 65

El plomo puede causar cáncer y daño reproductivo debido a la exposición
https://www.P65Warnings.ca.gov/

Libre de Materiales Conflictivos

Este producto no contiene ninguna sustancia designada como "minerales en conflicto" como tantalio, estaño, oro o tungsteno de la República Democrática del Congo o países adyacentes.