Asas Tubulares • montaje frontal

EH 24321.

Descripción del producto

Las asas tubulares se utilizan, por ejemplo, en puertas de máquinas.
Estas asas tubulares fabricadas en aluminio se caracterizan por su construcción ergonómica y robusta y su diseño moderno. Esta versión está equipada con patas en ángulo (patas).

Material

Tapa
- Plástico, gris claro

Empuñadura
- Aluminio, anodizado
- Aluminio, recubierto en plástico, similar al RAL 9005 negro, acabado mate

Cubierta
- Plástico, gris claro
- Plástico, negro

Montaje

Las asas se pueden montar desde la parte frontal (lado operativo) mediante tornillos cilíndricos. El agujero se cierra con una cubierta de plástico.

Más información

Notas

Ejecuciones especiales bajo pedido.

Dibujo

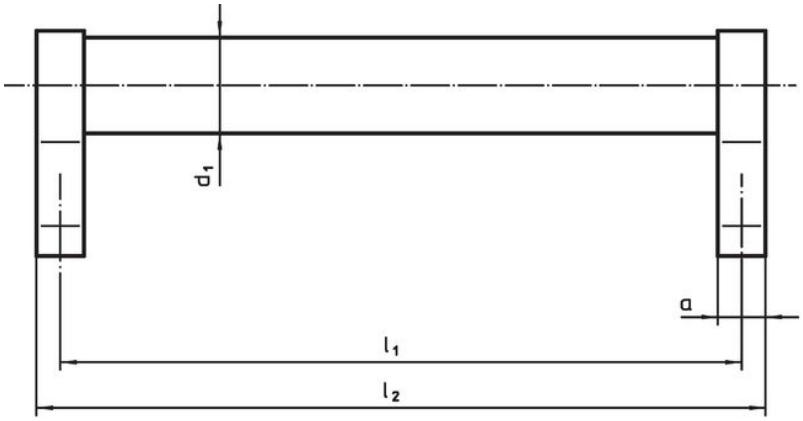

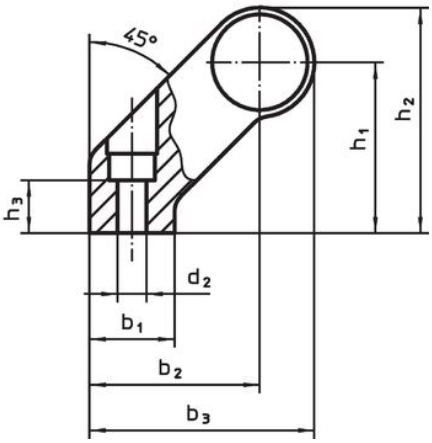

Información para el pedido

Dimensiones												Referencia
d_1	l_1 ±0,25	a	b_1	b_2	b_3	d_2	h_1	h_2	h_3 mín.	l_2	[g]	
					[mm]							
plata												
28	**200**	14	25	50	66	6,5	50	66	17	214	406	24321.0100
28	**250**	14	25	50	66	6,5	50	66	17	264	437	24321.0105
28	**300**	14	25	50	66	6,5	50	66	17	314	448	24321.0110
28	**350**	14	25	50	66	6,5	50	66	17	364	493	24321.0115
28	**400**	14	25	50	66	6,5	50	66	17	414	520	24321.0120
28	**500**	14	25	50	66	6,5	50	66	17	514	556	24321.0125
28	**600**	14	25	50	66	6,5	50	66	17	614	631	24321.0130
negro												
28	**200**	14	25	50	66	6,5	50	66	17	214	406	24321.0600
28	**250**	14	25	50	66	6,5	50	66	17	264	437	24321.0605
28	**300**	14	25	50	66	6,5	50	66	17	314	448	24321.0610
28	**350**	14	25	50	66	6,5	50	66	17	364	493	24321.0615
28	**400**	14	25	50	66	6,5	50	66	17	414	520	24321.0620
28	**500**	14	25	50	66	6,5	50	66	17	514	556	24321.0625
28	**600**	14	25	50	66	6,5	50	66	17	614	631	24321.0630

Cumplimiento

Cumple con RoHS

Contiene plomo - cumple con las excepciones 6a / 6b / 6c.

Contiene sustancias SEP > 0,1% p / p

Contiene plomo - Lista SVHC [REACH] desde 23.01.2024.

Contiene sustancias de la Proposición 65

El plomo puede causar cáncer y daño reproductivo debido a la exposición
https://www.P65Warnings.ca.gov/

Libre de Materiales Conflictivos

Este producto no contiene ninguna sustancia designada como "minerales en conflicto" como tantalio, estaño, oro o tungsteno de la República Democrática del Congo o países adyacentes.