Asas en U • inclinadas

EH 24300.

Descripción del producto

Las asas en U se utilizan, por ejemplo, en puertas de máquinas, puertas de muebles, puertas de armarios, cajones y cajoneras.

Material

Empuñadura
- Acero inoxidable 1.4301, mate

Dibujo

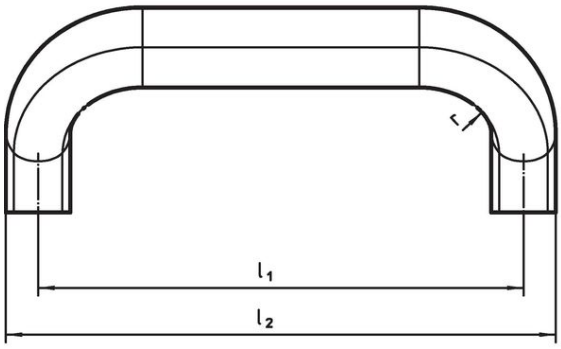

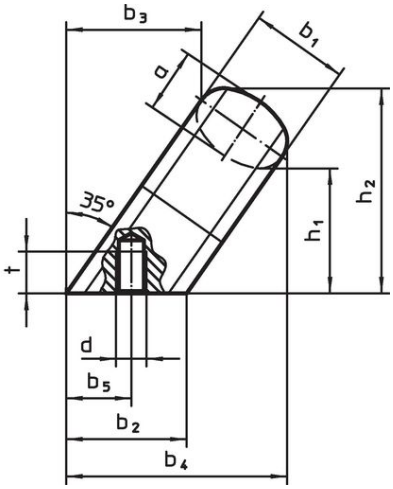

Información para el pedido

Dimensiones														Referencia
b_1	l_1 ±0,25	l_2	a	b_2	b_3	b_4	b_5 +1	d	h_1	h_2	r	t	[g]	
						[mm]								
20	**112**	125	13	24	32	50	13,5	M6	32	48	13	10	301	24300.0805
20	**128**	141	13	24	32	50	13,5	M6	32	48	13	10	325	24300.0810
26	**128**	145	17	32	34	57	18,0	M8	34	54	17	12	550	24300.0815
26	**160**	177	17	32	34	57	18,0	M8	34	54	17	12	631	24300.0820

Cumplimiento

Cumple con RoHS
Cumple con la Directiva 2011/65/UE y la Directiva 2015/863.

No contiene sustancias SVHC
Ninguna sustancia SVHC con más del 0,1% p/p contenida - Lista SVHC [REACH] desde 23.01.2024.

No contiene sustancias de la Proposición 65
No se incluyen sustancias de la Propuesta 65.
https://www.P65Warnings.ca.gov/

Libre de Materiales Conflictivos
Este producto no contiene ninguna sustancia designada como "minerales en conflicto" como tantalio, estaño, oro o tungsteno de la República Democrática del Congo o países adyacentes.