Cierres • dos lados

EH 24100.

Descripción del producto

Utilizado para bloqueo de puertas, cajones o sujeción durante el transporte, etc.
Este cierre indexa 4 x 90°.

Material

Empuñadura
- Zamak, plata, similar a RAL 9006
- Zamak, negro, similar a RAL 9005

Partes internas
- Acero sinterizado

Tornillo
- Acero inoxidable A2 (ISO 10642)

Dibujo

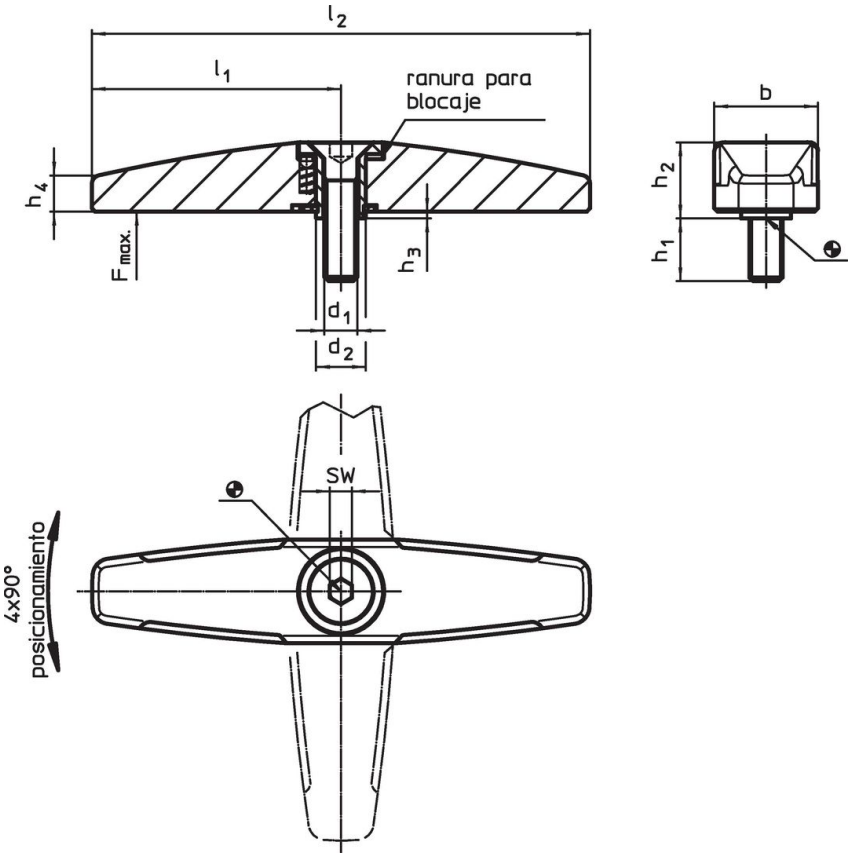

Información para el pedido

	Dimensiones								SW	Carga máx.		Referencia
	d_1	d_2	l_1	l_2	b	h_1	h_2	h_3	h_4	[mm]	[N]	[g]	
plata													
M6	9	45	90		19,0	12	13,3	0,8	6,5	4	500	94	24100.0601
M8	14	65	130		25,2	14	15,8	0,8	9,0	5	1000	225	24100.0651
negro													
M6	9	45	90		19,0	12	13,3	0,8	6,5	4	500	94	24100.0602
M8	14	65	130		25,2	14	15,8	0,8	9,0	5	1000	225	24100.0652

Ejemplo de aplicación

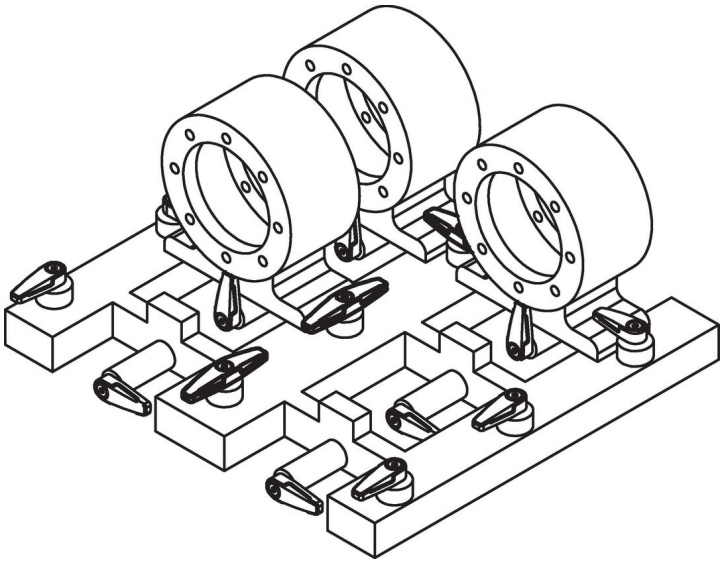

Cumplimiento

Cumple con RoHS
Cumple con la Directiva 2011/65/UE y la Directiva 2015/863.

No contiene sustancias SVHC
Ninguna sustancia SVHC con más del 0,1% p/p contenida - Lista SVHC [REACH] desde 23.01.2024.

No contiene sustancias de la Proposición 65
No se incluyen sustancias de la Propuesta 65.
https://www.P65Warnings.ca.gov/

Libre de Materiales Conflictivos
Este producto no contiene ninguna sustancia designada como "minerales en conflicto" como tantalio, estaño, oro o tungsteno de la República Democrática del Congo o países adyacentes.