Elementos de Base • giratorios

EH 23700.

Descripción del producto

Material

Cuerpo
- Acero, pavonado

Piezas de desgaste
- Acero termotratado

Pasador
- Acero especial

Dibujo

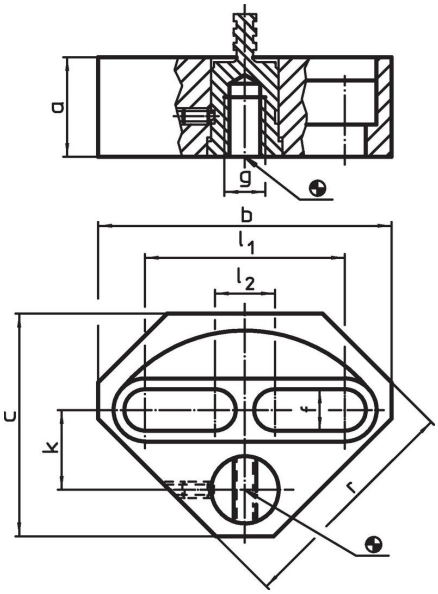

Información para el pedido

Dimensiones										Referencia
a	b	c	f	g	k	l_1	l_2	r		
[mm]									[g]	
29,7	**90**	**70**	12,5	M12	24	57	25	73	758	23700.0412
39,7	**110**	**86**	17,0	M16	30	71	31	90	1507	23700.0416

Ejemplo de aplicación

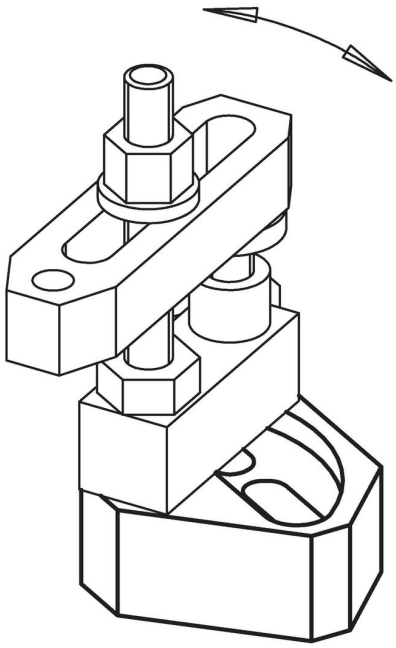

Cumplimiento

Cumple con RoHS
Cumple con la Directiva 2011/65/UE y la Directiva 2015/863.

No contiene sustancias SVHC
Ninguna sustancia SVHC con más del 0,1% p/p contenida - Lista SVHC [REACH] desde 23.01.2024.

No contiene sustancias de la Proposición 65
No se incluyen sustancias de la Propuesta 65.
https://www.P65Warnings.ca.gov/

Libre de Materiales Conflictivos
Este producto no contiene ninguna sustancia designada como "minerales en conflicto" como tantalio, estaño, oro o tungsteno de la República Democrática del Congo o países adyacentes.