Calzos Graduables

EH 23470.

Descripción del producto

Rosca trapezoidal autobloqueante, pasador con dispositivo de seguridad final. Las bridas, que se pueden asegurar en las ranuras en T, permiten posicionar los calzos regulables para evitar todo desplazamiento en el cambio de las piezas a mecanizar. Gracias a estas bridas, los calzos pueden utilizarse igualmente en montajes verticales. Los calzos regulables se usan a menudo para sostener las piezas a mecanizar. La utilización de cabezas oscilantes garantiza una superficie de apoyo en la posición precisa. Con ayuda de la cabeza de centraje utilizada como pieza intermedia, pueden sobreponerse diversos calzos de medidas 52, 70 y 100.

Material

Tapas
- Acero, cementado, pavonado

Soportes
- Acero, pavonado

Calzos Graduables
- Acero 1.0503, esmaltado

Dibujo

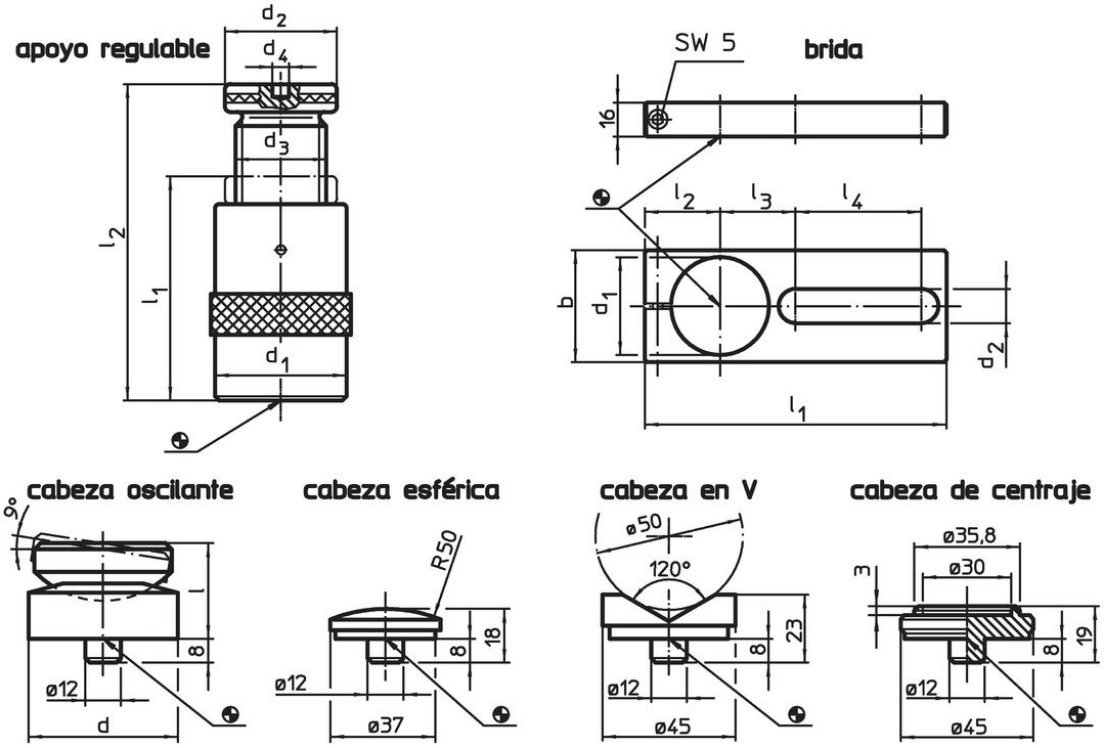

Información para el pedido

l_2 Altura de bridaje máx. [mm]	Dimensiones l_1 mín. [mm]	d_1 [mm]	d_2	d_3	d_4 [mm]	Capacidad de carga [kN]	[g]	Referencia
calzos								
50	38	31	31	Tr 20 x 4	–	15	191	23470.0005
52	42	50	50	Tr 30 x 4	12	60	539	23470.0006
70	50	50	50	Tr 30 x 4	12	60	645	23470.0007
100	70	50	50	Tr 30 x 4	12	60	900	23470.0010
140	100	69	69	Tr 40 x 7	12	100	2614	23470.0014
210	140	80	70	Tr 50 x 8	12	170	4336	23470.0021
300	190	100	80	Tr 65 x 10	12	350	9680	23470.0030

Accesorios

	Dimensiones									Para calzo de medida		Referencia
	d	d_1	b	d_2	l	l_1	l_2	l_3	l_4			
	[mm]									[mm]	[g]	
soporte												
	–	31	40	18,5	–	175	30	35	90	**50**	516	23470.0232
	–	50	60	20,5	–	190	38	46	90	**52/ 70/100**	879	23470.0250
	–	69	80	24,5	–	210	48	54	90	**140**	1279	23470.0270
cabeza oscilante												
	50	–	–	–	32	–	–	–	–	**52/ 70/100**	399	23470.0350
	65	–	–	–	35	–	–	–	–	**140/210**	716	23470.0365
cabeza esférica												
	–	–	–	–	–	–	–	–	–	**52/ 70/100/140/210/300**	75	23470.0171
cabeza en V												
	–	–	–	–	–	–	–	–	–	**52/ 70/100/140/210/300**	138	23470.0172
placa de centraje												
	–	–	–	–	–	–	–	–	–	**52/ 70/100**	107	23470.0170

Cumplimiento

Para obtener información detallada sobre el cumplimiento, seleccione el número de artículo deseado.