Bridas de Presión - Tracción • con rosca de fijación

EH 23330.

Descripción del producto

Las condiciones óptimas de movimiento y potencia y la facilidad de uso de las bridas de cierre rápido permiten una aplicación versátil en muchas areas.
Estas bridas de cierre rápido se pueden utilizar en la indústria metalúrgica durante el taladrado, soldado, doblado, esmerilado, prueba y montaje, así como en la indústria de la madera y el plástico en el pegado, perforación, corte y en las plantillas de fresado.
El principio de "palanca" de la brida permite una apertura grande y rápida. En estado de reposo se garantiza una libre extracción de la pieza de trabajo. La gran transmisión de potencia da como resultado una fuerza de sujeción máxima por una fuerza manual baja. El autobloqueo en la posición de sujeción impide la apertura de la brida durante el mecanizado.
Las bridas están fabricadas con componentes de alta calidad y están diseñadas para un uso continuo sin mantenimiento.
Mango ergonómico de 2 componentes resistente al aceite, con superficie antideslizante, mayor superfície de agarre, acabado suave para una gran facilidad de uso.

Material

Brida
- Acero, cincado por galvanización, pasivado

Remache
- Acero inoxidable

Empuñadura
- Plástico

tornillo de sujeción
- Acero, templado, galvanizado

Protector
- Goma, negra

Más información

Referencias

Disponibles como accesorio tornillos de sujeción de repuesto.

Dibujo

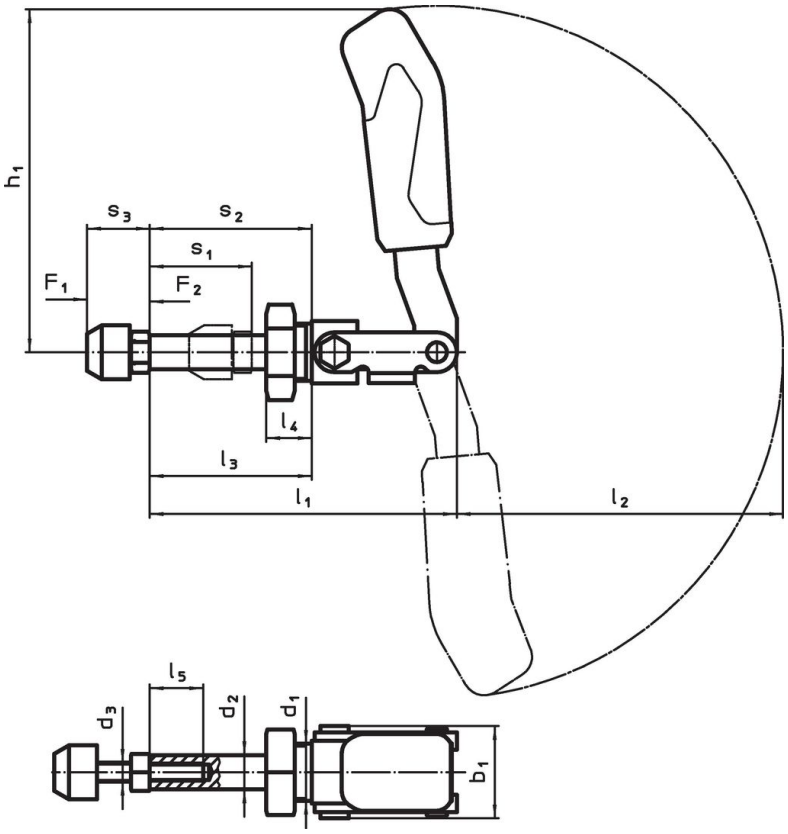

Información para el pedido

Dimensión nominal	tornillo de sujeción	Dimensiones													Carrera s_1	Fuerza de sujeción					Referencia
		d_1	d_2	d_3	b_1	h_1	l_1	l_2	l_3	l_4	l_5	s_2	s_3 mín.	s_3 máx.		F_1	F_2	mín.	máx.		
	[mm]	[mm]													[mm]	[kN]		[°C]		[g]	
3	M 6 x 25	M16 x 1,5	10	M 6	30,5	73	68,5	68	36	13	15	36	17	25	21,5	1,0	1,0	-10	80	152	23330.2103
4	M 8 x 35	M20 x 1,5	12	M 8	33,0	123	108,0	115	57	16	25	57	22	35	40,0	2,5	2,5	-10	80	327	23330.2104
6	M12 x 50	M24 x 1,5	16	M12	49,0	149	175,0	139	92	24	45	92	30	50	67,0	4,0	4,0	-10	80	927	23330.2106

Accesorios

	d_2 [mm]	[g]	Referencia
Tornillo de sujeción (pieza de repuesto de las bridas de presión - tracción)			
No Photo available	**M 6 x 25**	11	23330.9013
	M 8 x 35	25	23330.9014
	M12 x 50	73	23330.9016

Ejemplo de aplicación

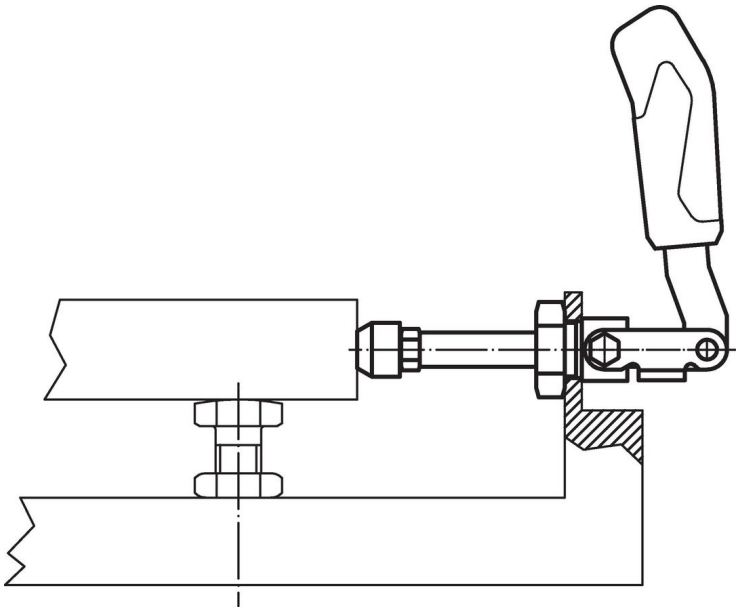

Cumplimiento

Para obtener información detallada sobre el cumplimiento, seleccione el número de artículo deseado.