Garras de Sujeción

EH 23290.

Descripción del producto

Las garras de sujeción están diseñadas para instalar en mordazas y utillajes. Solo es necesario un taladro roscado para su montaje. Las garras afiladas se clavan en la pieza a mecanizar y evitan su movimiento tanto horizontal como lateral.
Pueden utilizarse también para posicionar las piezas a mecanizar.

Material

- Acero, templado, pavonado

Dibujo

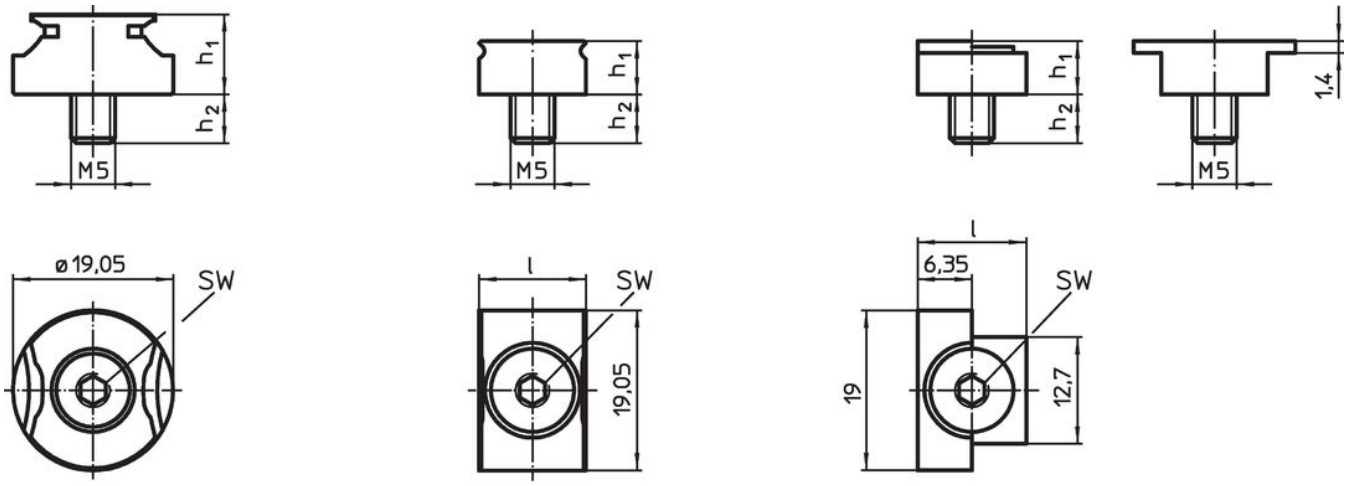

croquis 1 croquis 2 croquis 3

Información para el pedido

Dimensiones l	h1	h2 ~	s	SW [mm]	[g]	Referencia
garra de sujeción, redonda – croquis 1						
–	9,53	5,9	1,5 – 3,0	4	20,0	23290.0100
garra de sujeción – croquis 2						
12,70	6,35	6,0	1,5 – 1,9	3	12,0	23290.0101
19,05	7,92	8,1	1,5 – 3,0	3	22,0	23290.0102
25,40	7,92	8,1	1,5 – 3,0	3	31,0	23290.0103
tope – croquis 3						
12,70	6,35	6,0	–	3	9,5	23290.0104

Ejemplo de aplicación

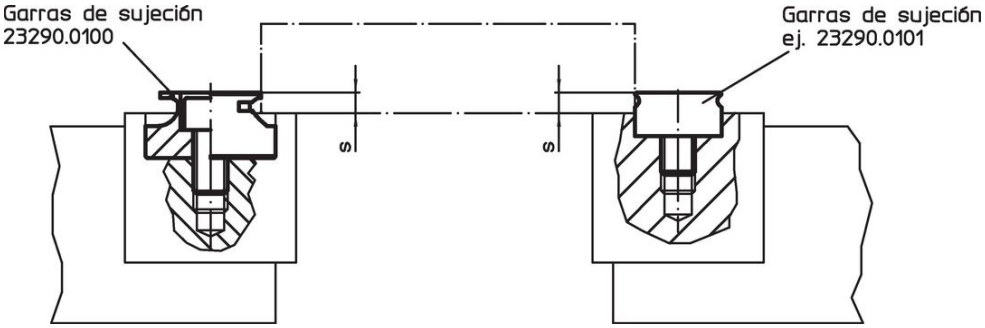

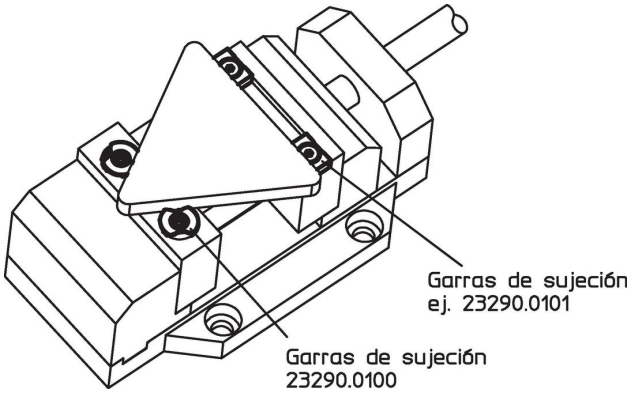

Cumplimiento

Cumple con RoHS

Cumple con la Directiva 2011/65/UE y la Directiva 2015/863.

No contiene sustancias SVHC

Ninguna sustancia SVHC con más del 0,1% p/p contenida - Lista SVHC [REACH] desde 23.01.2024.

No contiene sustancias de la Proposición 65

No se incluyen sustancias de la Propuesta 65.
https://www.P65Warnings.ca.gov/

Libre de Materiales Conflictivos

Este producto no contiene ninguna sustancia designada como "minerales en conflicto" como tantalio, estaño, oro o tungsteno de la República Democrática del Congo o países adyacentes.